Produkt-Nr.:																								
825 ... End-Nr.																								
Produkt-Nr.:																								
825 ... End-Nr.																								
Produkt-Nr.:																								
825 ... End-Nr.																								
Produkt-Nr.:																								
825 ... End-Nr.																								
Produkt-Nr.:																								
825 ... End-Nr.																								
Produkt-Nr.:	1	2	3	4	5	6	7	8	9	Del	0			↕			←							
825 ... End-Nr.	725	726	727	728	729	730	731	732	733	734	735			738			741							
Produkt-Nr.:																								
825 ... End-Nr.																								
Produkt-Nr.:																	?	☼	⇧	+1				
825 ... End-Nr.																	791	792	793	794				

Zeichen entsprechen etwa der Darstellung
Sign correspond nearly to representation

* Anmerkung: Die mit ◢ (ohne Zeichen) und ◥ (mit Zeichen) versehenen Ausführungen entsprechen dem Standardprogramm. Alle nicht so gekennzeichneten Zeichen und Farben sind nur auf Anfrage lieferbar!

All versions which are marked ◢ (with out sign) and ◥ (with sign) are according to our standard program. All symbols and colours which are not marked in that way are available on request only!

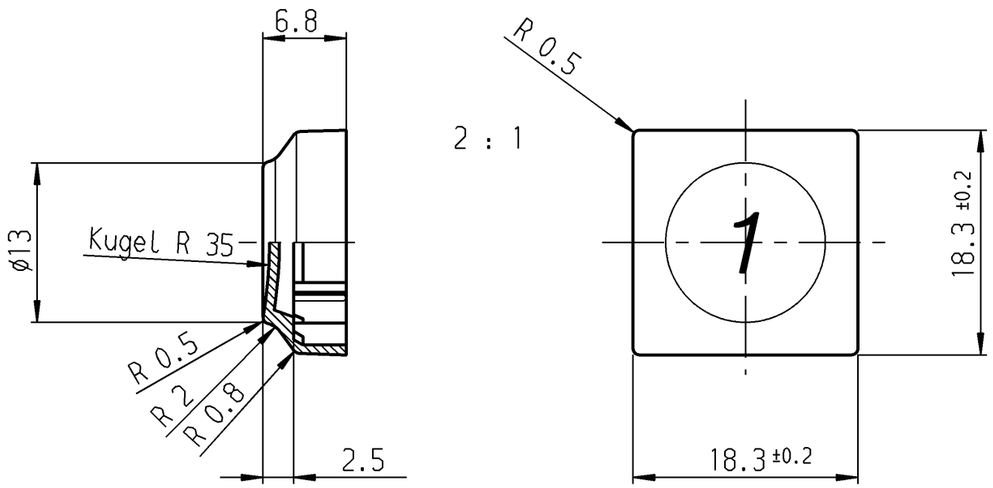

dark grey Light blue Lilac	dunkelgrau hellblaulila	341
Key button Sign	Tastenknopf Zeichen	End-Nr.

for system 6420.
für Baureihe 6420.

bei Änd. beachte F.Z.

ALLgemeintoleranzen/UNTOLERANCED DIMENSIONS					
Für Längen und Radien FOR LENGTHS AND RADII. ±	Abmaße in mm für Nennmaßbereich in mm ALL DIMENSIONS ARE IN MILLIMETRES				
	bis/UP TO 6	über/OVER 6 bis/UP TO 30	über/OVER 30		
	0.2				

d			i		
c			h		
b			g		
a	22316	04.08.93 ws	f		
			e		
Ausg. ISSUE	Änderung REVISION	gez. DRAWN BY	Ausg. ISSUE	Änderung REVISION	gez. DRAWN BY

PROJECTION

Pause COPY

Blatt SHEET

Original DIN A3

Maßstab SCALE 1:1

0 10 20 30 mm

gez./DRAWN BY 09.09.92 ws
gepr./CHECKED BY Sa

Ersatz für/REPLACEMENT OF

S

Zeichn./DRAWING NO. 825.600.311

Key button
Tastenknopf
1x1

MARQUARDT
Marquardt GmbH, D-78604 Rietheim-Weilheim

Schutzvermerk nach DIN 34 beachten
COPYRIGHT RESERVED