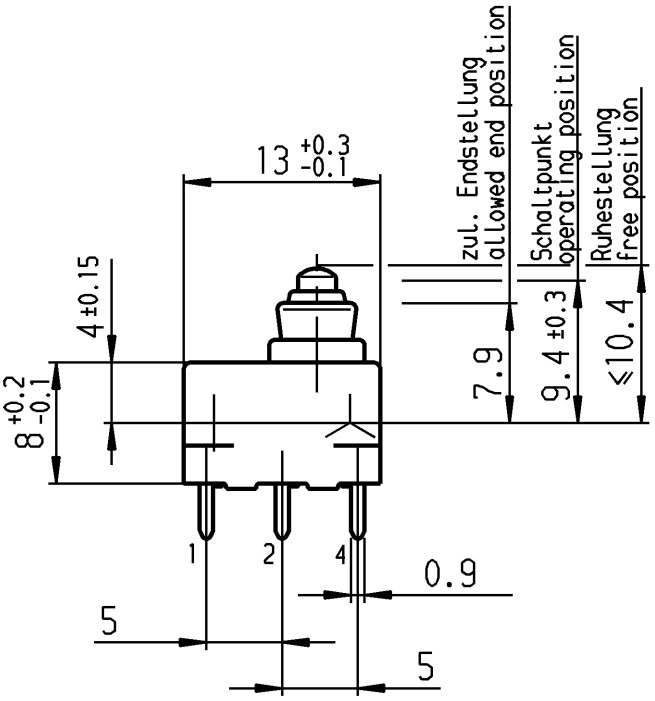

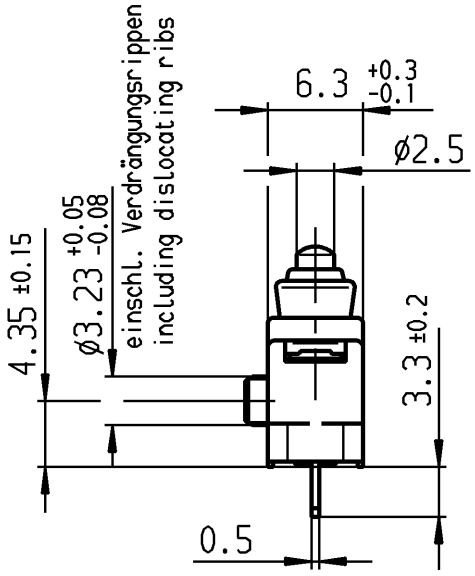

Empfohlene Lochbilder
Empfohlene Lochbilder

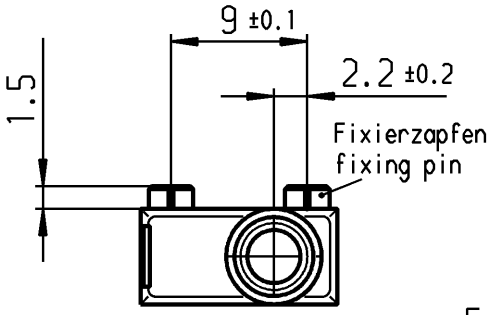

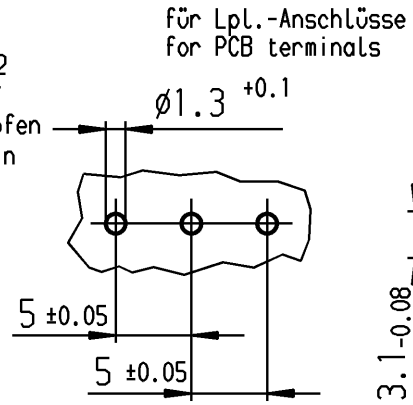

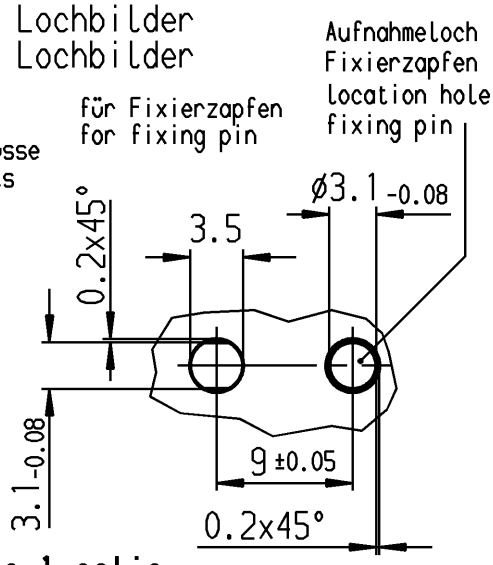

VERTRAULICH-CONFIDENTIAL
© Alle Rechte bei Marquardt GmbH, auch fuer den Fall von Schutzrechtsanmeldungen. Jede Verfuegungsbefugnis, wie Kopier- und Weitergaberecht, bei uns.
© This document is the exclusive property of Marquardt GmbH. Without our consent, it may not be reproduced or given to third parties.

Wechsler 1-polig
single pole changeover

Schalt-Betätigungskraft actuating force	≤1.8 N
Rückschaltkraft release force	≥0.5 N
Differenzweg movement differential	≤0.4 mm
Kontakte vergoldet contacts gold plated	
Schutzart nach EN 60529 protection acc. to EN 60529	IP 67

Aufschrift
marking

Ⓜ
1055/58
Herstelljahr/-woche
nach DIN EN 60062
date code of manufacture: year/week
acc. to DIN EN 60062

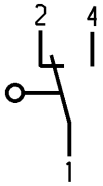

1055.2352-03

Art.- PI
ITEM- PI

für Form und Lage FOR SHAPE AND LOC.			Allgemeintoleranzen UNTOLERANCED DIMENSIONS				Pause COPY	Blatt SHEET 01	Typ K	Zeichn./DRAWING NO. 1055.2352	Index
für Winkel FOR ANGLE ± 2°			PROJECTION	Abmasse und Nennmassbereiche Angaben in mm ALL DIMENSIONS ARE IN MILLIMETRES	Laengen LENGTH	Radien RADII		Original DIN A4	Maßstab SCALE 2:1		
					0-6	± 0.1	± 0.2				
					>6-15	± 0.15	± 0.3				
					>15-30	± 0.2	± 0.5				
					>30-70	± 0.3	± 10%				
					>70-120	± 0.4					
					>120-200	± 0.8					

0 10 20 30 mm

k			g	26738	13.11.98	gr	CAD Medusa Z
j	70277	15.10.10 Sb	f				gez./DRAWN BY 05.02.02 gr
i	34357	06.12.02 bz	e				gepr./CHECKED BY
h	33176	05.02.02 gr	d				Ersatz für/REPLACEMENT OF
Ausg. ISSUE	Änderung REVISION	gez. DRAWN BY	Ausg. ISSUE	Änderung REVISION	gez. DRAWN BY		

Schnappschalter
snap action switch

MARQUARDT
Marquardt GmbH, D-78604 Rietheim-Weilheim

Diese Unterlage ist geistiges Eigentum der Marquardt GmbH. Schutzvermerk nach DIN 34 beachten. Copyright reserved.