APPROVAL SHEET

Customer Name: ASUSTEK COMPUTER INC.

Customer Part No. : 13071-01670100

Vender Name : 國格金屬科技股份有限公司

Vender Part No.: 0571-1463R

Issue Date : 2015.08.19

Revision: 00

Customer Approved

Approval	**Check**	**Designer**

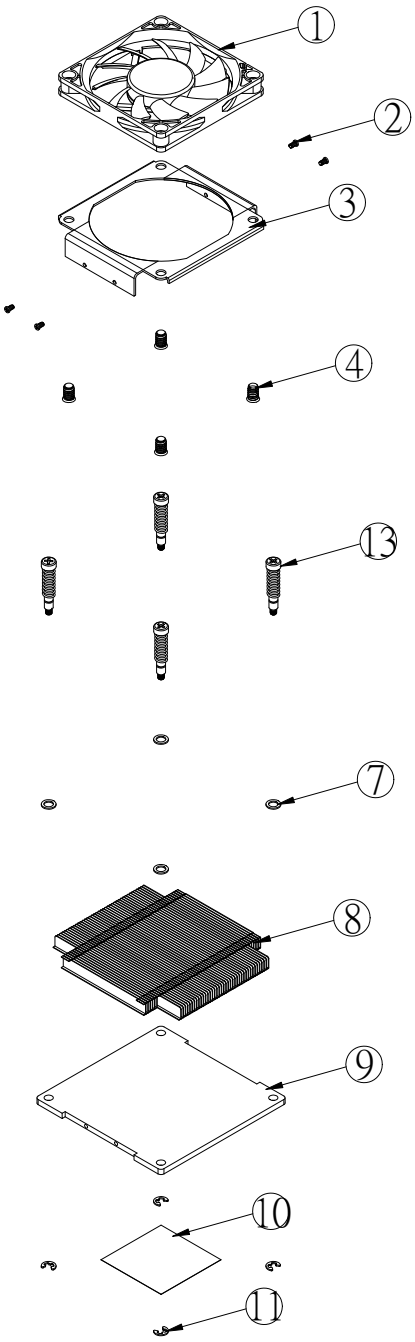

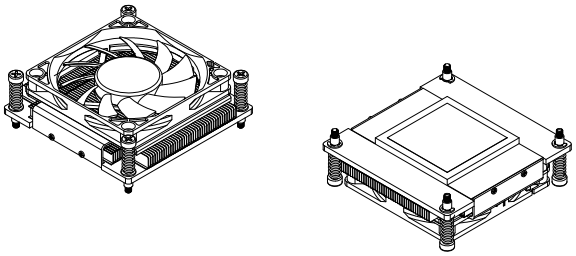

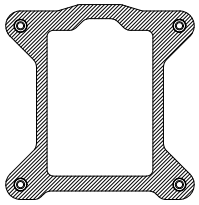

12 附件

NO	品名	新料號	數量	備註
13	彈簧螺絲組合	BAA530304001	4	BAA530304000 BAB008165000
12	背板組合	BKB889092001	1	BKB889092000 BGD889092000 BAA530063000
11	E型環	BFA006007000	4	SK7 鍍亮鎳
10	導熱膠	BGC400040014	1	TC-11
9	銅板	ALB840084000	1	c1100 防銹
8	鰭片	ANA065084000	1	鋁AA1100 鍍化鎳
7	墊圈	BGB075000001	4	PC
6	彈簧	BAB008165000	4	SWP 鍍鎳
5	螺柱	BAA530304000	4	鋼C1018 熱處理 鍍鎳
4	風扇螺絲	BAA150078000-B	4	C1018 鍍鎳
3	支架	BCB820084000-B	1	鋁AL1050 脫脂
2	支架螺絲	BAA120040027	4	C1018 鍍鎳
1	風扇	AHA070010041-B	1	

國格金屬科技股份有限公司
永騰電子制品有限公司

單位	mm	SIZE	A4	品名	ASUS Cooler
模號		比例	1:1	規格	爆炸圖
備註				客戶料號 物料編號	13071-01670100
製圖	審核	業確務認		材質名稱	處理
代濤其 周士呈	王元喜 陳嘉宏			圖號 檔案編號	0571-1463R

版次	日期	說明	
A	2015.08.18	新制	設變人員

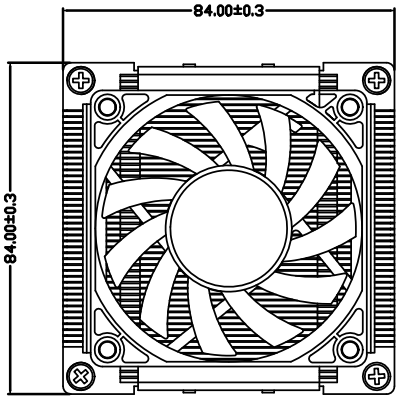

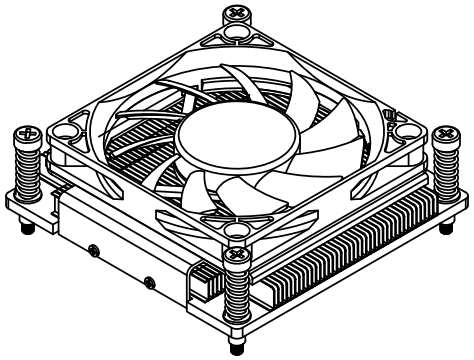

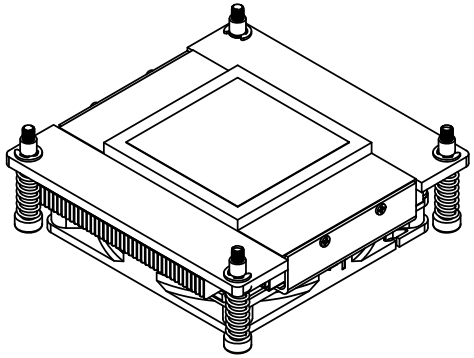

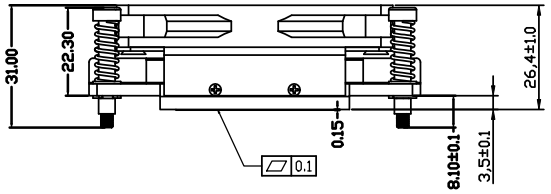

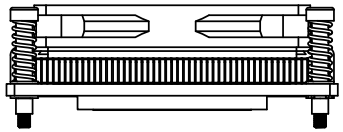

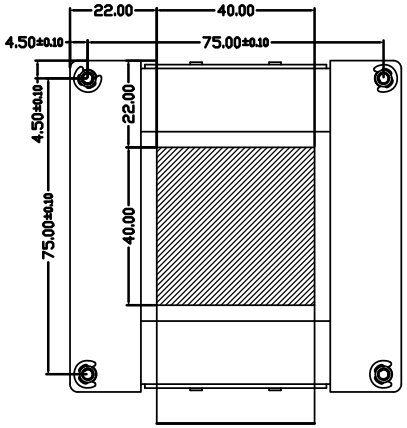

自由尺寸公差參考表				
0.00~1.00	±0.10	±0.15	±0.20	±0.10
1.01~5.00	±0.15	±0.20	±0.25	±0.20
5.01~20.00	±0.20	±0.25	±0.30	±0.30
20.01~60.00	±0.25	±0.30	±0.35	±0.40
60.00~100.00	±0.30	±0.35	±0.40	±0.50
100.00~150.00	±0.35	±0.40	±0.45	±0.60
150.01~200.00	±0.40	±0.45	±0.50	±0.70
200.01Upward	±0.45	±0.50	±0.55	±0.80

角度公差 ±1°.

"▲"符號,爲重點公差檢驗尺寸.

毛重	g	橫截面積	mm²
淨重	g	總表面積	mm²
A	2015.04.17	新　　制	
版次	日期	說　明	設變人員

KG 國格金屬科技股份有限公司
永騰電子制品有限有公司

單位	mm	SIZE	A4	品名	ASUS Cooler
模號		比例	1:1	規格	成品圖
備註				客戶料號 物料編號	13071-01670100
製圖	審核	業務確認		材質名稱	處理
代濤其	王元喜			圖號 檔案編號	0571-1463R-1

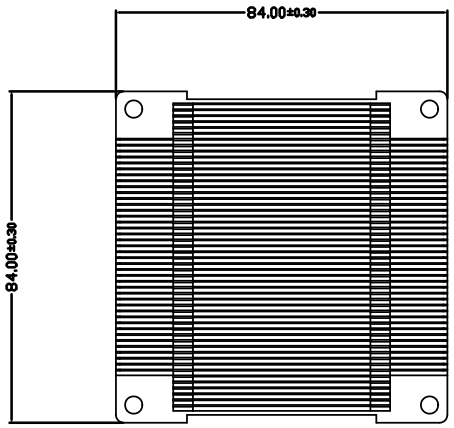

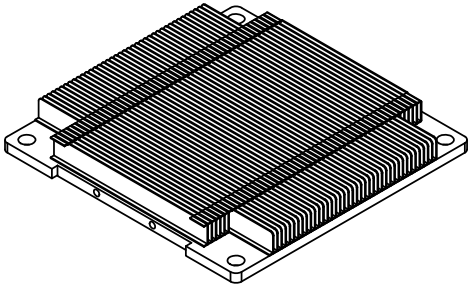

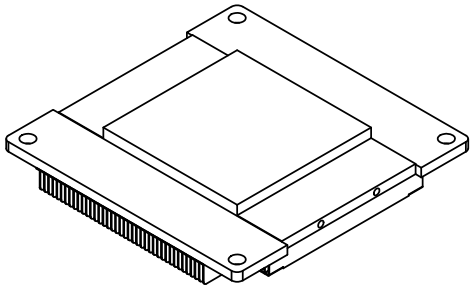

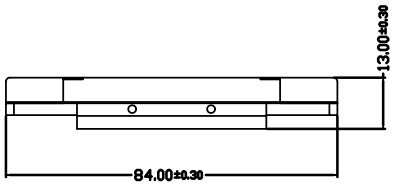

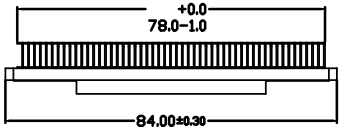

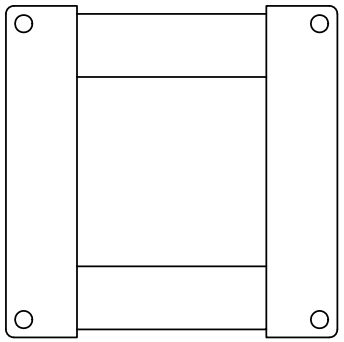

註:整組用低溫錫銲

自由尺寸公差參考表				
0.00~1.00	±0.10	±0.15	±0.20	±0.10
1.01~5.00	±0.15	±0.20	±0.25	±0.20
5.01~20.00	±0.20	±0.25	±0.30	±0.30
20.01~60.00	±0.25	±0.30	±0.35	±0.40
60.00~100.00	±0.30	±0.35	±0.40	±0.50
100.00~150.00	±0.35	±0.40	±0.45	±0.60
150.01~200.00	±0.40	±0.45	±0.50	±0.70
200.01Upward	±0.45	±0.50	±0.55	±0.80

角度公差 ±1°.

"▲"符號,爲重點公差檢驗尺寸.

毛重	g	橫截面積	mm²
淨重	g	總表面積	mm²

A	2015.04.17	新　　制	
版次	日期	說　明	設變人員

國格金屬科技股份有限公司
永騰電子制品有限有公司

單位	mm	SIZE	A4	品名	ASUS Cooler
模號		比例	1:1	規格	銲接圖
備註				客戶料號 物料編號	13071-01670100
製圖	審核	業務確認		材質名稱	處理
代濤其	王元喜			圖號 檔案編號	0571-1463R-2

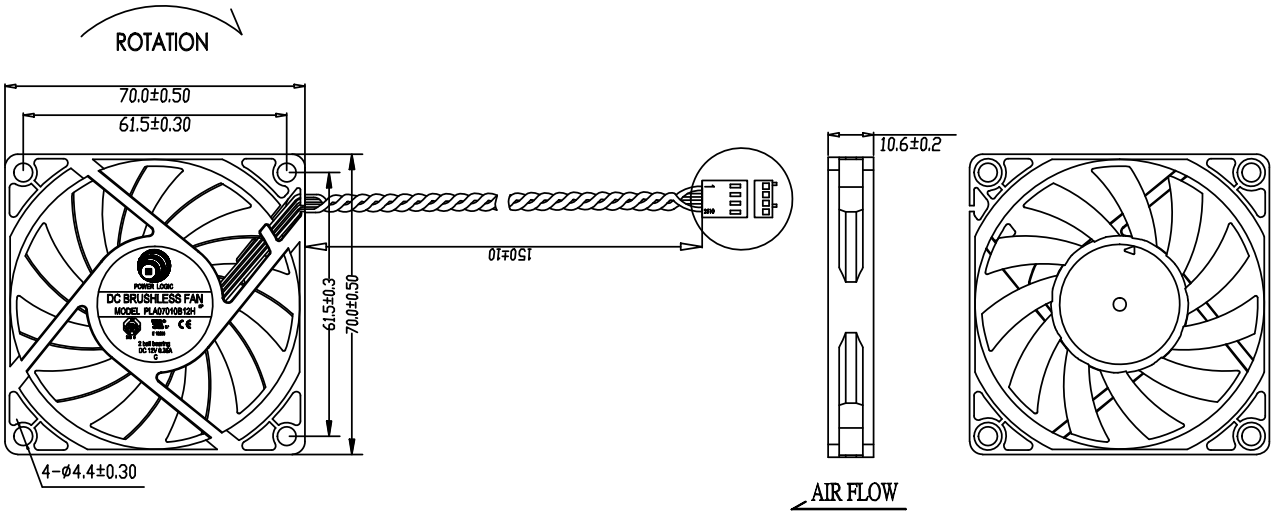

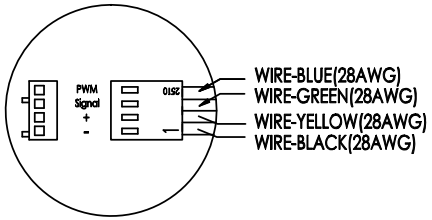

NOTE:

SCREW MAX.TORQUE 4Kgf-CM

自由尺寸公差參考表			
0.00~1.00	±0.05	±0.10	±0.15
1.01~5.00	±0.10	±0.15	±0.20
5.01~20.00	±0.15	±0.20	±0.25
20.01~60.00	±0.20	±0.25	±0.30
60.00~100.00	±0.25	±0.30	±0.35
100.00 Upward	±0.30	±0.35	±0.40
角度公差 ±1°.			
"▲"符號,爲重點公差檢驗尺寸.			

風扇廠商	動力7010風扇
MODEL NO	PLA07010B12H
端子類型	2510-4PIN
端子頭顏色	白色
軸承類型	2 ball bearing
轉速	3500RPM±10%
線材類型	150mmUL1061AWG28 絞線
扇葉材質顏色	PBT 11葉
基座材質顏色	PBT 黑色
啓動電壓	6V
工作電壓	12V
操作電壓範圍	6~13.2V
電流	0.35 Amp
噪音	35 dBA(MAX)

毛重	g	表面積	mm^2
淨重	g		

KG 國格金屬科技股份有限公司
永騰電子制品有限有公司

				單位	mm	SIZE	A4	品名 / 規格	風扇 / 7010
				模號		比例	1/1		
				備註				客戶料號 / 物料編號	
				製圖	審核	業確務認		材質名稱	處理
A	2015.08.18	新 制		代濤其	王元喜			圖號 / 檔案編號	AHA070010041
版次	日期	說明	設變人員						

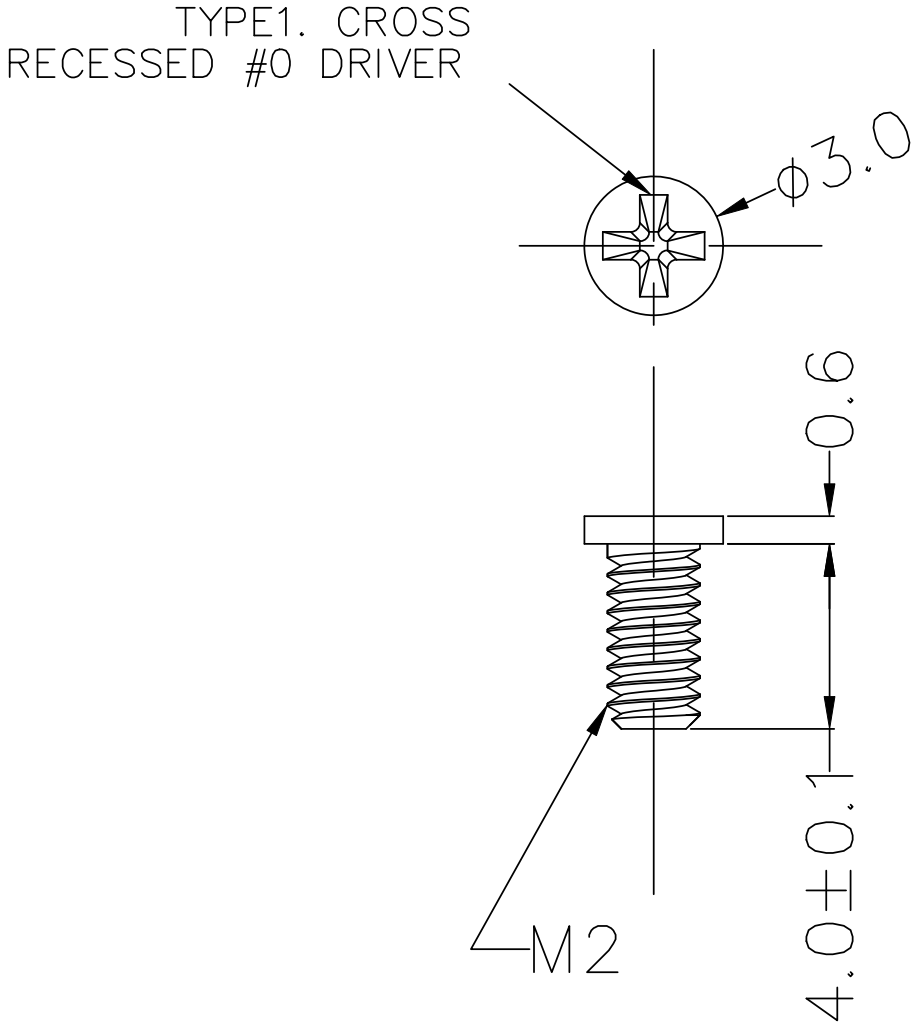

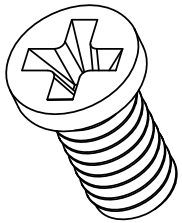

自由尺寸公差參考表				
0.00~1.00	±0.10	±0.15	±0.20	±0.10
1.01~5.00	±0.15	±0.20	±0.25	±0.20
5.01~20.00	±0.20	±0.25	±0.30	±0.30
20.01~60.00	±0.25	±0.30	±0.35	±0.40
60.00~100.00	±0.30	±0.35	±0.40	±0.50
100.00~150.00	±0.35	±0.40	±0.45	±0.60
150.01~200.00	±0.40	±0.45	±0.50	±0.70
200.01Upward	±0.45	±0.50	±0.55	±0.80

角度公差 ±1°.

"▲"符號,爲重點公差檢驗尺寸.

毛重	g	橫截面積	mm²	KG	國格金屬科技股份有限公司 永騰電子制品有限有公司				
淨重	g	總表面積	mm²						
				虫	mm	SIZE	品名	Screw(風扇螺絲)	
				家 腹		比例	規格		
				備註			客戶料號 物料編號		
				製圖	審核	業務確認	材質名稱	1018	處理 鍍鎳
A	2011-12-01	新 制		談鳳志 羅時英	卿国芳 陳嘉宏		圖號 檔案編號	BAA120040027	
版次	日期	說 明	設變人員						

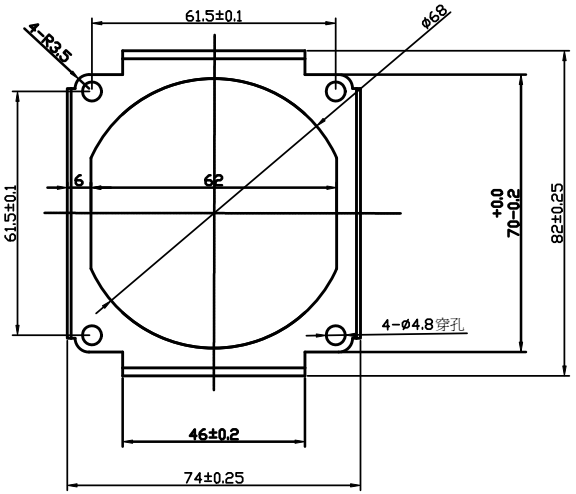

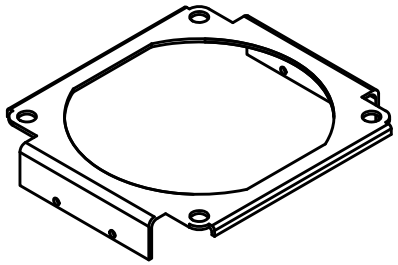

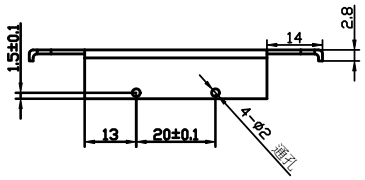

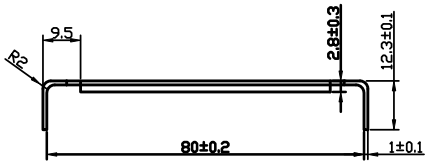

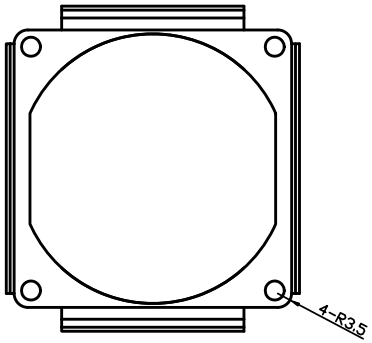

自由尺寸公差參考表				
0.00~1.00	±0.10	±0.15	±0.20	±0.10
1.01~5.00	±0.15	±0.20	±0.25	±0.20
5.01~20.00	±0.20	±0.25	±0.30	±0.30
20.01~60.00	±0.25	±0.30	±0.35	±0.40
60.00~100.00	±0.30	±0.35	±0.40	±0.50
100.00~150.00	±0.35	±0.40	±0.45	±0.60
150.01~200.00	±0.40	±0.45	±0.50	±0.70
200.01Upward	±0.45	±0.50	±0.55	±0.80

角度公差 ±1°.

"▲ "符號,爲重點公差檢驗尺寸.

毛重	g	橫截面積	mm²	KG	國格金屬科技股份有限公司				
淨重	g	總表面積	mm²		永騰電子制品有限公司				
				單位	mm	SIZE	A4	品名	支架
				模號		比例	1:1	規格	84*82*15.5
				備註				客戶料號 物料編號	
				製圖	審核	業確務認		材質名稱	鋁AL1050 處理 脫脂
A	2015.03.27	新制		代濤其 周士呈	王元喜 陳嘉宏			圖號 檔案編號	BCB820084000
版次	日期	說	明設變人員						

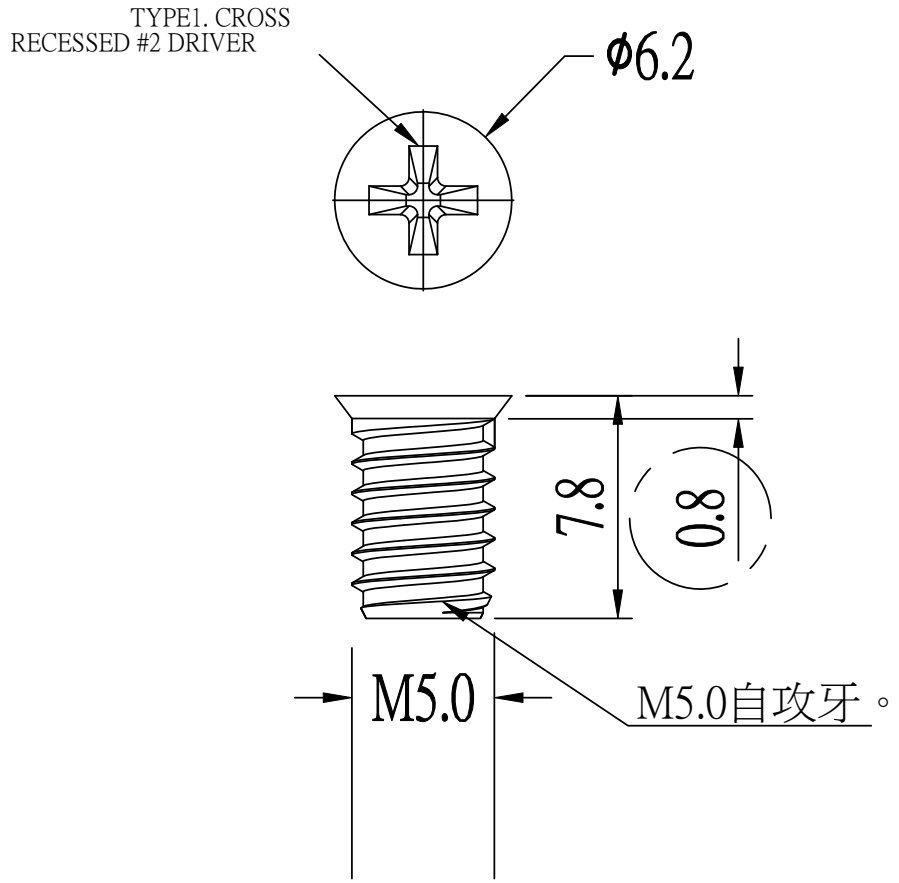

自由尺寸公差參考表				
0.00~1.00	±0.10	±0.15	±0.20	±0.10
1.01~5.00	±0.15	±0.20	±0.25	±0.20
5.01~20.00	±0.20	±0.25	±0.30	±0.30
20.01~60.00	±0.25	±0.30	±0.35	±0.40
60.00~100.00	±0.30	±0.35	±0.40	±0.50
100.00~150.00	±0.35	±0.40	±0.45	±0.60
150.01~200.00	±0.40	±0.45	±0.50	±0.70
200.01Upward	±0.45	±0.50	±0.55	±0.80

角度公差 ±1°.

"▲"符號,爲重點公差檢驗尺寸.

毛重	g	橫截面積	mm²
淨重	g	總表面積	mm²

KG 國格金屬科技股份有限公司
永騰電子制品有限有公司

單位	mm	SIZE		品名	螺絲2			
模號		比例		規格	M5.0*7.8			
備註				客戶料號 物料編號				
製圖	審核	業務確認		材質名稱	C1018	處理	熱處理鍍鎳	
談鳳志 羅時英	卿国芳 黃建彰			圖號 檔案編號	BAA150078000			

版次	日期	說明	設變人員
A	2011-08-30	新制	

1

NOTES:

1. MATERIAL: PC
2. FLAME: CLASS 94V-2
3. COLOE: NATURAL

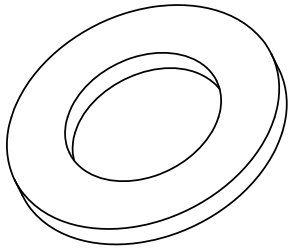

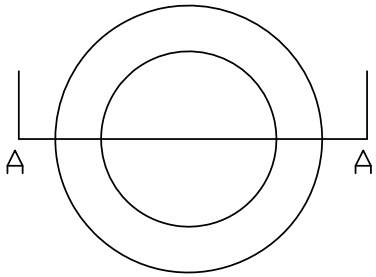

SECTION A-A

自由尺寸公差參考表			
0.00~1.00	±0.10	±0.15	±0.20
1.01~5.00	±0.15	±0.20	±0.25
5.01~20.00	±0.20	±0.25	±0.30
20.01~60.00	±0.25	±0.30	±0.35
60.00~100.00	±0.30	±0.35	±0.40
100.00~150.00	±0.35	±0.40	±0.45
150.01~200.00	±0.40	±0.45	±0.50
200.01Upward	±0.45	±0.50	±0.55
角度公差 ±1°.			
"▲"符號,爲重點公差檢驗尺寸.			

毛重	g	橫截面積	mm²
淨重	g	總表面積	
A	2011.12.01	新 制	
版次	日期	說 明	設變人員

KG 國格金屬科技股份有限公司
永騰電子制品有限有公司

單位	mm	SIZE	A4	品名	墊片		
模號		比例	1:1	規格	ϕ7.0*0.6		
備註				客戶料號 物料編號			
製圖	審核	業確務認		材質名稱	PC	處理	透明
談鳳志 羅時英	袁雙林 陳嘉宏			圖號 檔案編號	BGB075000001		

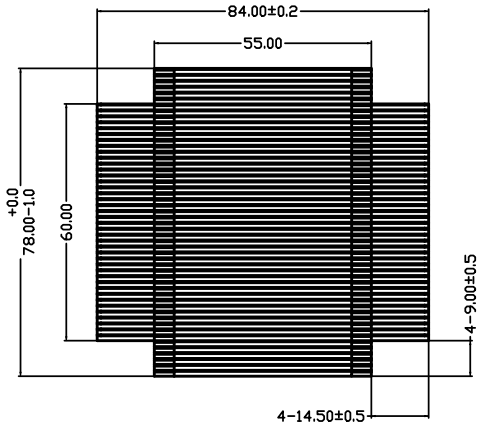

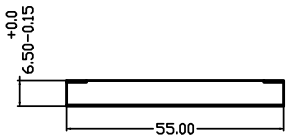

鰭片1：12PCS

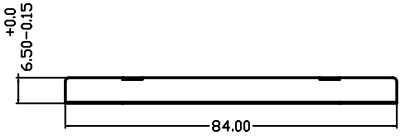

鰭片2：40PCS

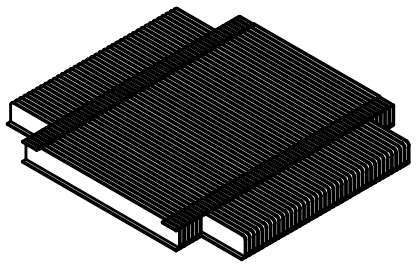

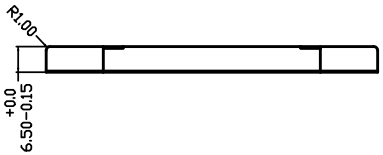

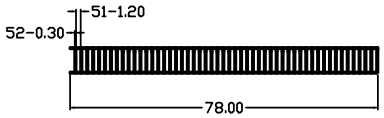

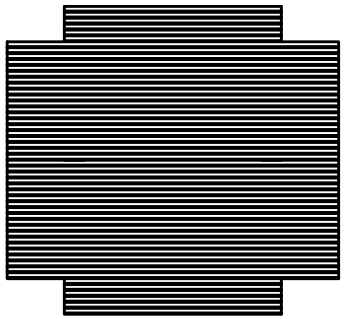

自由尺寸公差參考表				
0.00~1.00	±0.10	±0.15	±0.20	±0.10
1.01~5.00	±0.15	±0.20	±0.25	±0.20
5.01~20.00	±0.20	±0.25	±0.30	±0.30
20.01~60.00	±0.25	±0.30	±0.35	±0.40
60.00~100.00	±0.30	±0.35	±0.40	±0.50
100.00~150.00	±0.35	±0.40	±0.45	±0.60
150.01~200.00	±0.40	±0.45	±0.50	±0.70
200.01Upward	±0.45	±0.50	±0.55	±0.80

角度公差 ±1°.

"▲"符號,爲重點公差檢驗尺寸.

毛重	g	橫截面積	mm²
淨重	g	總表面積	mm²
A	2014.04.16	新　　制	
版次	日期	說　明	設變人員

KG 國格金屬科技股份有限公司
永騰電子制品有限有公司

單位	mm	SIZE	A4	品名	鰭片
模號		比例	1:1	規格	84*78*6.5
備註				客戶料號 物料編號	
製圖	審核	業務確認		材質名稱	鋁AA1100 處理 鍍化鎳
代濤其	王元喜			圖號 檔案編號	ANA065084000

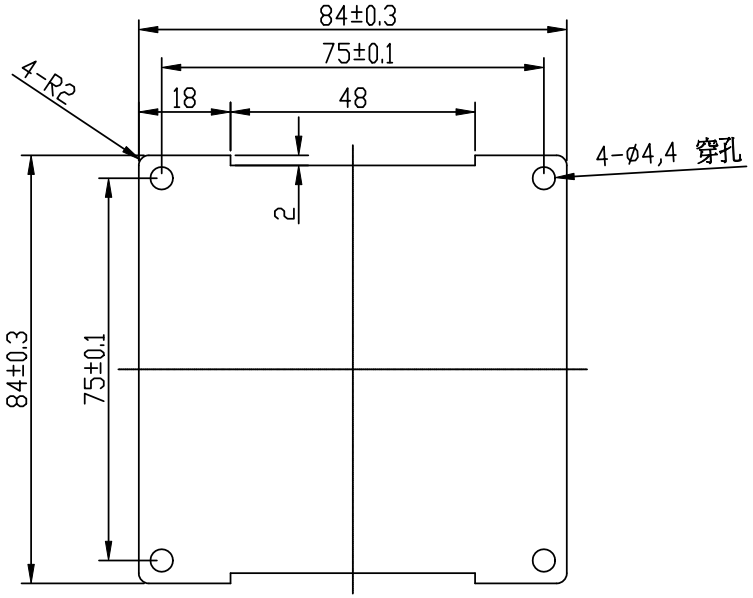

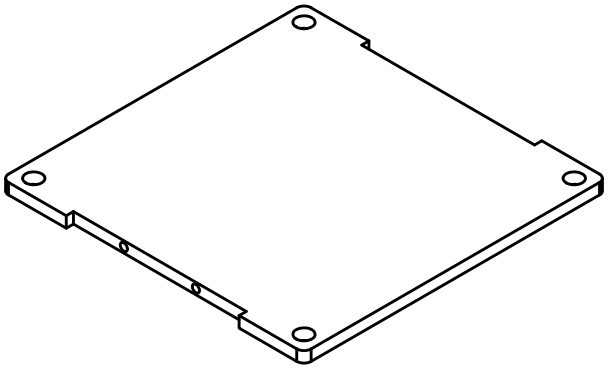

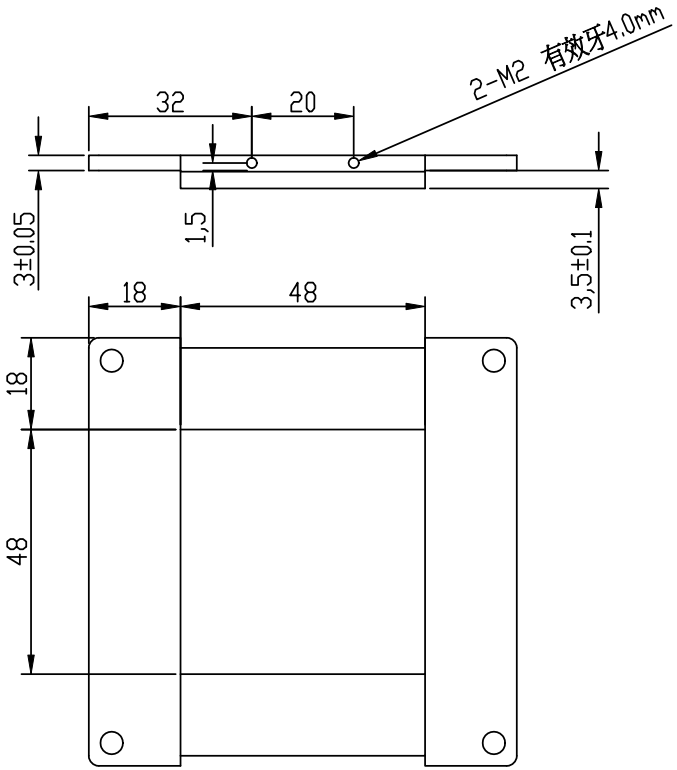

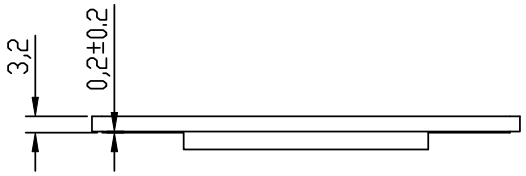

自由尺寸公差參考表				
0.00~1.00	±0.10	±0.15	±0.20	±0.10
1.01~5.00	±0.15	±0.20	±0.25	±0.20
5.01~20.00	±0.20	±0.25	±0.30	±0.30
20.01~60.00	±0.25	±0.30	±0.35	±0.40
60.00~100.00	±0.30	±0.35	±0.40	±0.50
100.00~150.00	±0.35	±0.40	±0.45	±0.60
150.01~200.00	±0.40	±0.45	±0.50	±0.70
200.01Upward	±0.45	±0.50	±0.55	±0.80

角度公差 ±1°.

"▲"符號,爲重點公差檢驗尺寸.

毛重	g	橫截面積	mm²	KG	國格金屬科技股份有限公司 永騰電子制品有限有公司					
淨重	g	總表面積								
				單位	mm	SIZE	A4	品名	銅板	
				模號		比例	1:1	規格	84*84*3.0	
				備註				客戶料號 物料編號		
				製圖	審核	業務審核		材質名稱	C1100	處理 防銹
A	2015. 04. 17	新 制		代濤其	王元喜			圖號 檔案編號	ALB840084000	
版次	日期	說 明	設變人員							

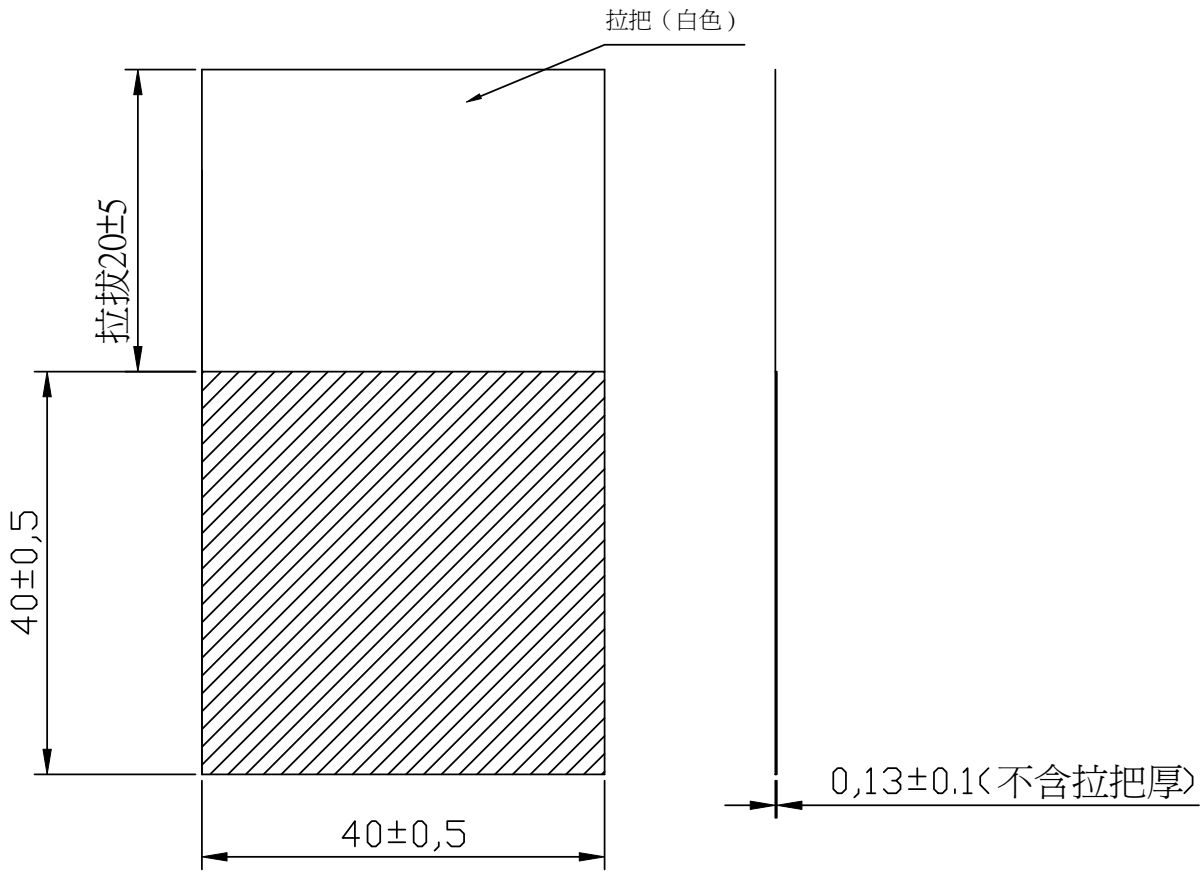

尺寸	規格
1.00mm以下	±0.05
1.00~5mm	±0.2
5.01~20mm	±0.3
20.01~60mm	±0.4
60.01mm以上	±0.5

毛重	g	表面積	mm^2	KG	國格金屬科技股份有限公司 永騰電子制品有限有公司						
淨重	g										
				單位	mm	SIZE	A4	品名 規格	導熱膠 40*40*0.13		
				模號		比例	1/1				
				備註				客戶料號 物料編號			
				製圖	審核	業確務認		材質名稱	PCS-TC-11	處理	灰色
A	2014.11.1	新 制		代濤其	王元喜			圖號 檔案編號	BGC400040014		
版次	日期	說 明	設變人員								

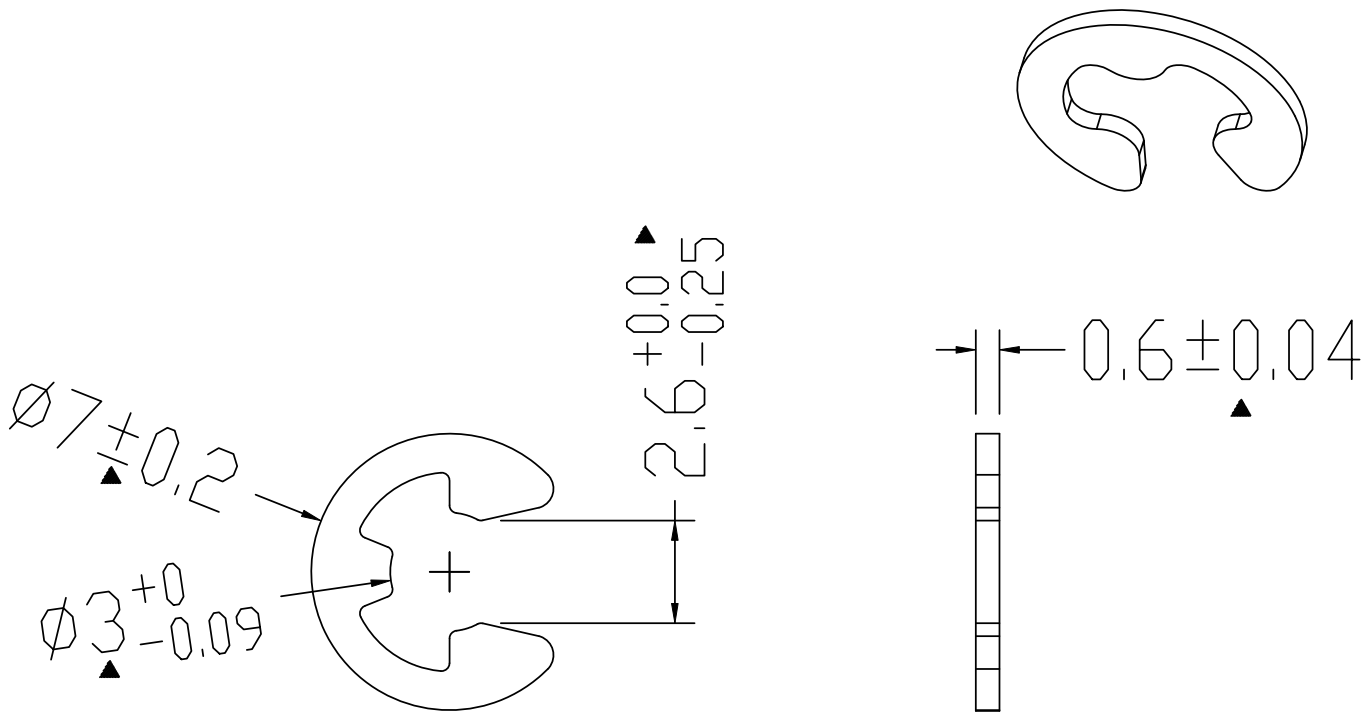

尺寸	規格
1.00mm以下	±0.05
1.00~5mm	±0.2
5.01~20mm	±0.3
20.01~60mm	±0.4
60.01mm以上	±0.5

國格金屬科技股份有限公司
永騰電子制品有限公司

				單位	mm	SIZE	A4	品名	E型環	
				模號		比例	1/1	規格	Ø7.0*0.6mm(E-Ø3.0)	
				備註				客戶料號 物料編號		
				製圖	校對	審核		材質名稱	SK7	處理 鍍亮鎳 熱處理(HRC44°~53°)
A	2011.12.05	新 制	設變人員	袁雙林 鄧凱明				圖號 檔案編號	BFA006007000	
版次	日期	說 明								

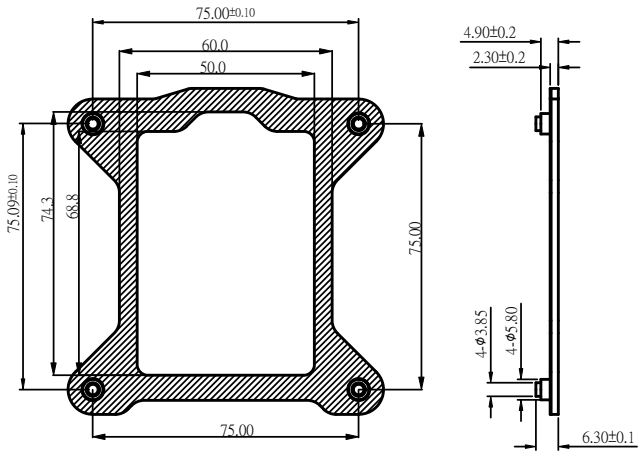

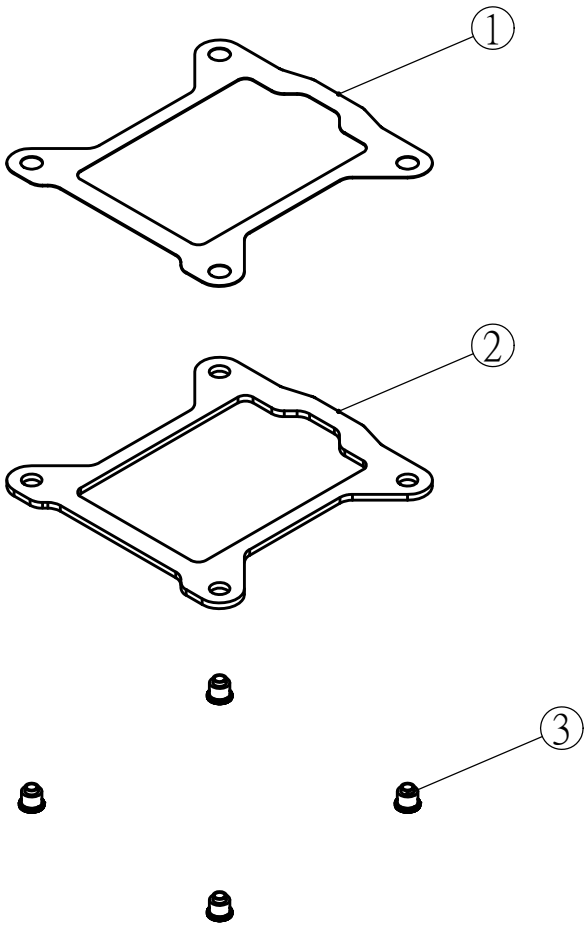

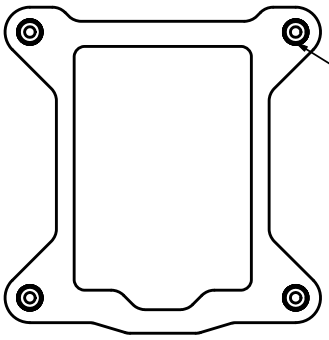

鉚內牙螺柱時，注意方向，不要鉚反了。

NO	名稱	料號	數量	備註
3	內牙螺柱	BAA530063000	4	SUM23 鍍亮鎳
2	背板	BKB889092000	1	電著黑 SPCC
1	絕緣片	BGD889092000	1	PC 透明

國格金屬科技股份有限公司
永騰電子制品有限公司

單位	mm	SIZE	A4	品名	背板組裝圖
模號		比例	1:1	規格	
備註				客戶料號 物料編號	
製圖	審核	業確務認		材質名稱	處理
周士呈	陳嘉宏			圖號 檔案編號	BKB889092001

版次	日期	說明	設變人員
A	2015.03.30	新制	

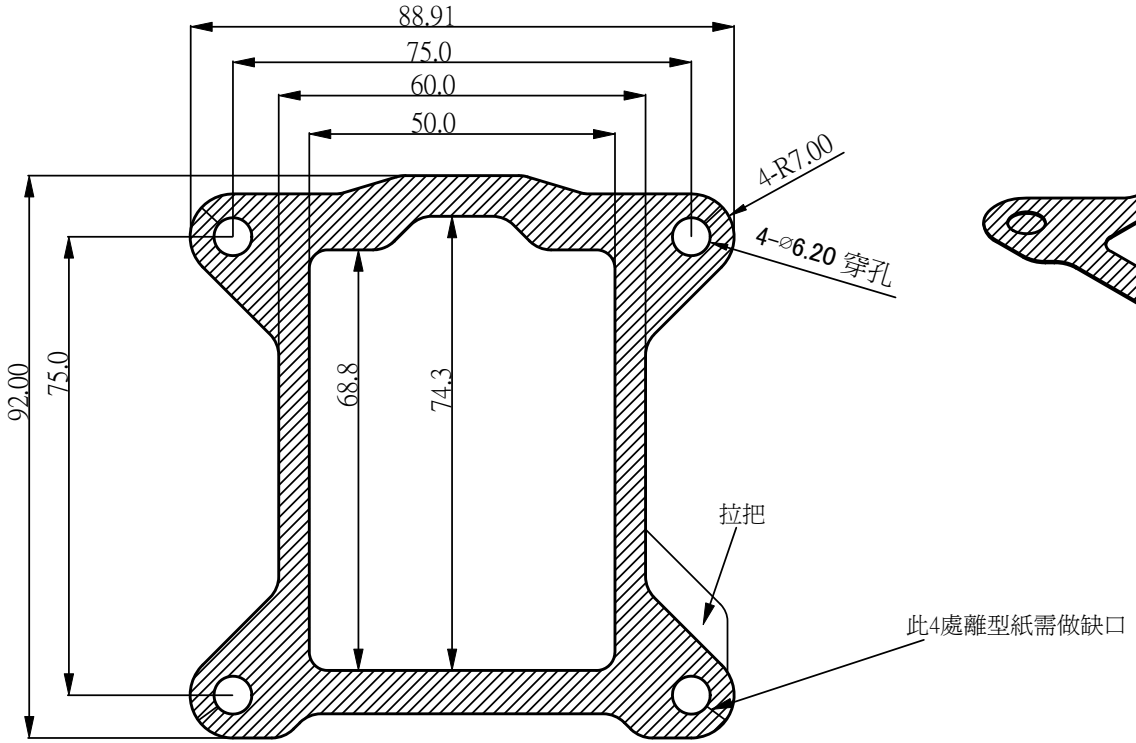

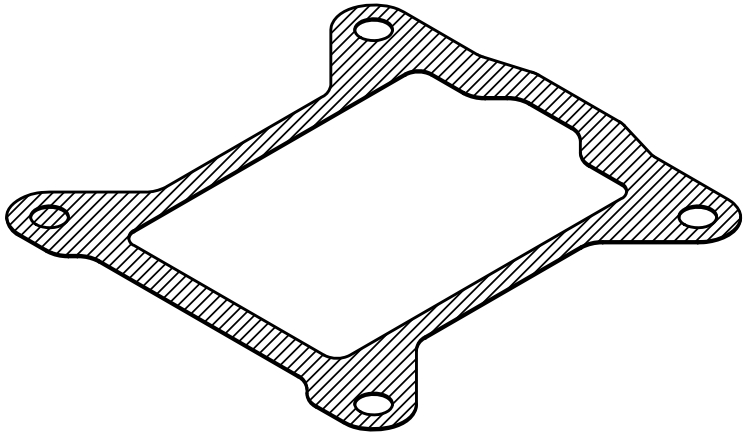

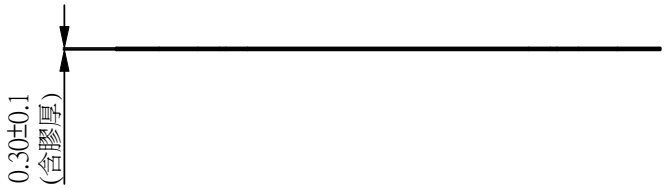

尺寸	規格
1.00mm以下	±0.05
1.00~5mm	±0.2
5.01~20mm	±0.3
20.01~60mm	±0.4
60.01mm以上	±0.5

1 材質PC雙面含膠3M467，厚度0.3mm。
2 所有組件和其生產過程應符合RoHS標準。

毛重	g	表面積	mm^2	國格金屬科技股份有限公司 永騰電子制品有限有公司						
淨重	g									
				單位	mm	SIZE	A4	品名	絕緣片	
				模號		比例	1/1	規格	94.87*91*0.3t	
				備註				客戶料號 物料編號		
				製圖	審核	業確務認		材質名稱	PC雙面含膠3M467	處理 透明
A	2014.11.20	新制		周士呈	陳嘉宏			圖號 檔案編號	BGD889092000	
版次	日期	說明	設變人員							

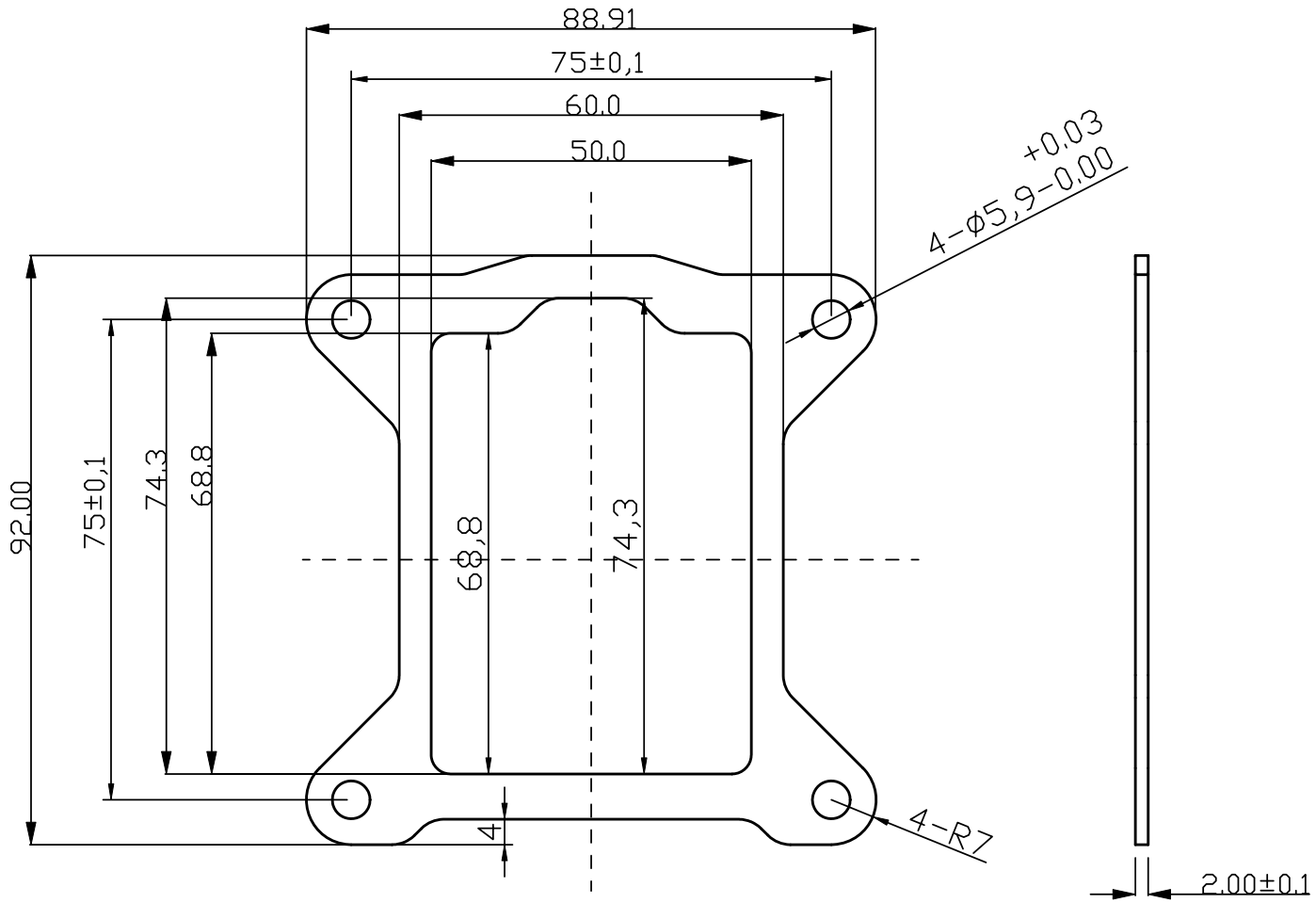

尺寸	規格
1.00mm以下	±0.05
1.00~5mm	±0.2
5.01~20mm	±0.3
20.01~60mm	±0.4
60.01mm以上	±0.5

毛重	g	表面積	mm²	國格金屬科技股份有限公司 永騰電子制品有限公司						
淨重	g									
				單位	mm	SIZE	A4	品名	背板	
				模號		比例	1/1	規格	94.87*91*2.0	
				備註				客戶料號 物料編號		
				製圖	審核	業確務認		材質名稱	SPCC	處理 電著黑
A	2015.03.27	新 制		周士呈	陳嘉宏			圖號 檔案編號	BKB889092000	
版次	日期	說 明	設變人員							

Notes:

1. 所有標注尺寸均為主要尺寸,且必須相對主要基准面X,
   第二基准面Y,第三基准面Z,,執行首件尺寸量測(FAI).
2. ▲為關鍵尺寸,需依照進料檢驗標准進行制程能力(CP,CPK)檢驗.
3. 去除毛邊與銳角.
4. 材料：環保SUM23
5. 表面處理：鍍亮鎳

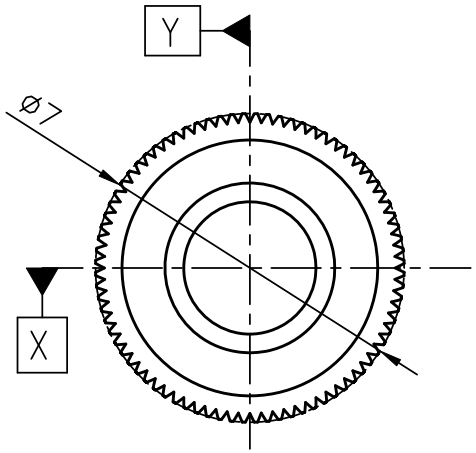

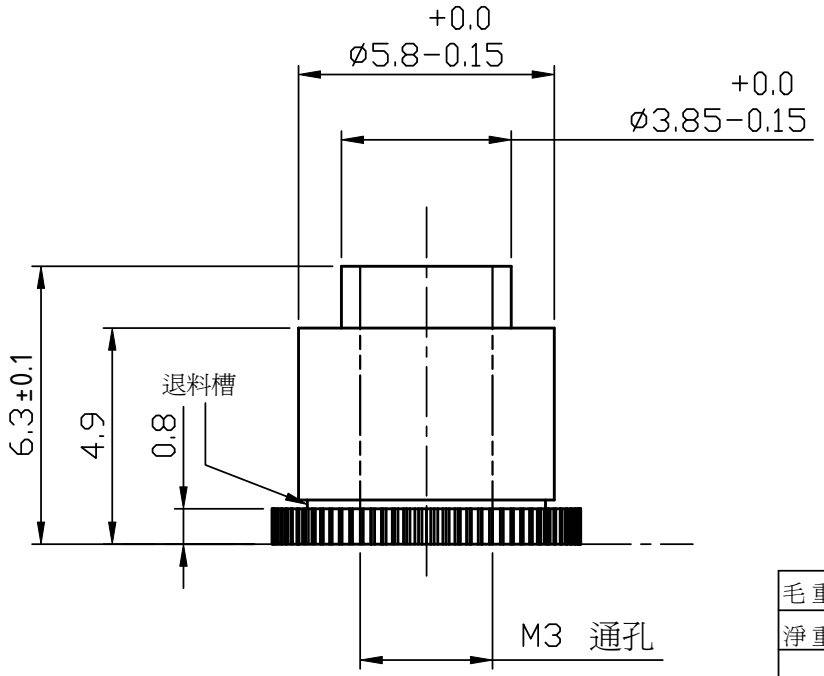

尺寸 Ⓑ	規格
30mm以下	±0.1
31~50mm	±0.15
51~100mm	±0.2
101~200mm	±0.25
201mm以上	±0.3

毛重	g	表面積	mm²	國格金屬科技股份有限公司 永騰電子制品有限公司						
淨重	g									
				單位	mm	SIZE	A4	品名	內牙螺柱	
				模號		比例	1/1	規格	M3.0*6.3	
				備註				客戶料號 物料編號		
				製圖	審核	業確務認		材質名稱	SUM23	處理 鍍亮鎳
A	2015.03.30	新制		周士呈	陳嘉宏			圖號 檔案編號	BAA530063000	
版次	日期	說明	設變人員							

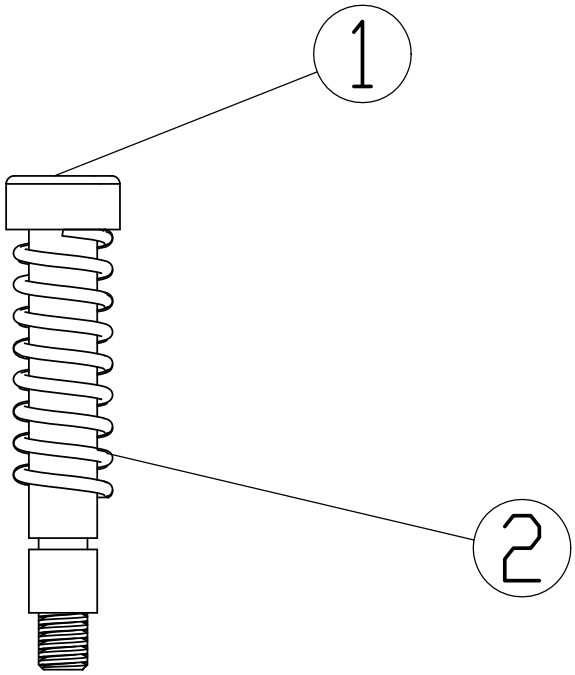

NO	品　　名	料　號	數量	備註	單重
2	彈簧	BAB008165000	1		
1	螺柱	BAA530304000	1		

國格金屬科技股份有限公司
永騰電子制品有限公司

單位	mm	SIZE	A4	品　名	爆炸圖
模號		比例	1:1	規　格	
備註				客戶料號 物料編號	
製圖	校對	審核		材質名稱	處理
設變人員	周士呈	陳嘉宏		圖號 檔案編號	BAA530304001

版次	日期	說明
A	2015.04.17	新　制

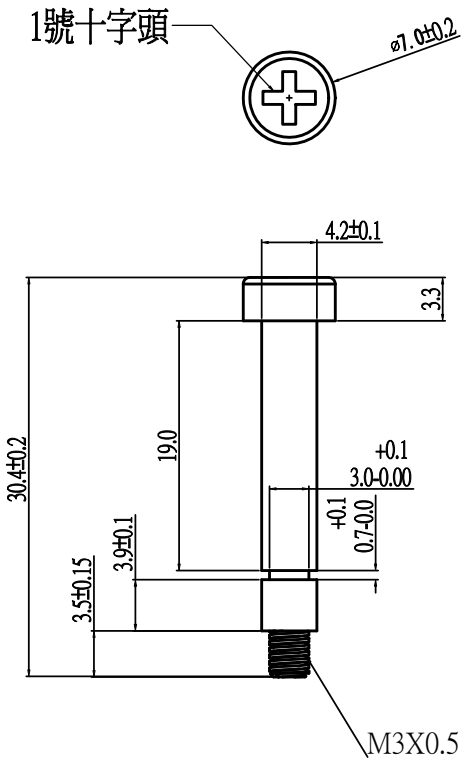

材質	鋼C1018
表面處理及膜厚	鍍鎳
是否熱處理	是
牙紋規格外徑:	2.93±0.05
牙紋規格內徑:	2.35±0.05
表面硬度:	450HV±50
心部硬度:	320HV±40
扭力需求	7KGF
鎖固扭力	6KGF
耐落需求	不需
鹽霧試驗	12小時不生銹

自由尺寸公差參考表			
0.00~1.00	±0.05	±0.10	±0.15
1.01~5.00	±0.10	±0.15	±0.20
5.01~20.00	±0.15	±0.20	±0.25
20.01~60.00	±0.20	±0.25	±0.30
60.00~100.00	±0.25	±0.30	±0.35
100.00 Upward	±0.30	±0.35	±0.40

角度公差 ±1°.

"▲"符號,爲重點公差檢驗尺寸.

版次	日期	說明	設變人員
A	2015.04.17	新制	周士呈

國格金屬科技股份有限公司
永騰電子制品有限公司

單位	mm	SIZE		品名	螺柱
模號		比例	1:1	規格	M3*30.4
備註				客戶料號 物料編號	
製圖	審核	業務確認		材質名稱	鋼C1018 處理 熱處理 鍍鎳
陳嘉宏				圖號 檔案編號	BAA530304000

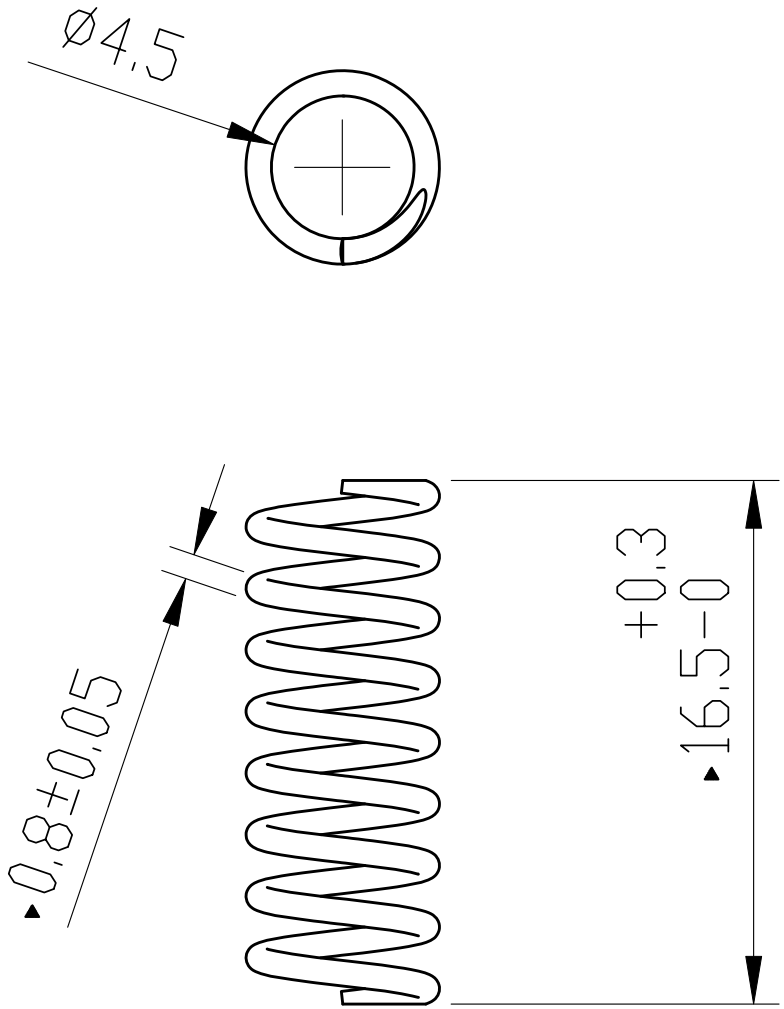

自由尺寸公差參考表			
0.00~1.00	±0.05	±0.10	±0.15
1.01~5.00	±0.10	±0.15	±0.20
5.01~20.00	±0.15	±0.20	±0.25
20.01~60.00	±0.20	±0.25	±0.30
60.00~100.00	±0.25	±0.30	±0.35
100.00 Upward	±0.30	±0.35	±0.40

角度公差 ±1°.

"▲"符號,爲重點公差檢驗尺寸.

材質	SWP
表面處理	鍍鎳
線徑	Φ0.8
自由長	16.5mm
總圈數	8.5圈
壓縮行程	8.1mm
產生磅力	7.6磅±10%
研磨要求	兩端需研磨
旋向	左旋
鹽霧試驗	8小時不生銹

版次	日期	說明	設變人員
A	2014.12.24	新制	周士呈

國格金屬科技股份有限公司
永騰電子制品有限公司

單位	mm	SIZE		品名	彈簧		
模號		比例	1:1	規格	16.5*Φ0.8		
備註				客戶料號 物料編號			
製圖	審核	業務確認		材質名稱	SWP	處理	鍍鎳
周士呈	陳嘉宏			圖號 檔案編號	BAB008165000		

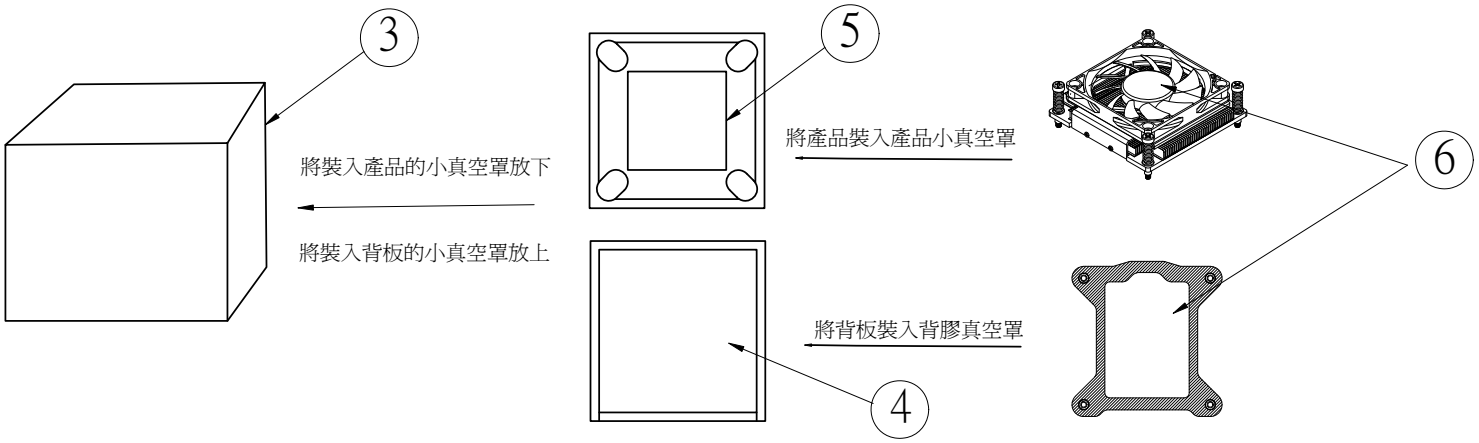

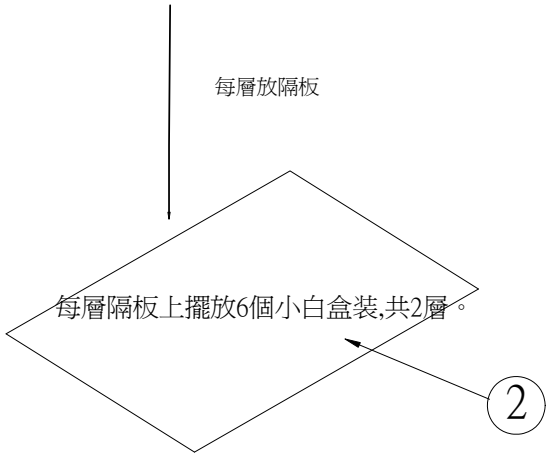

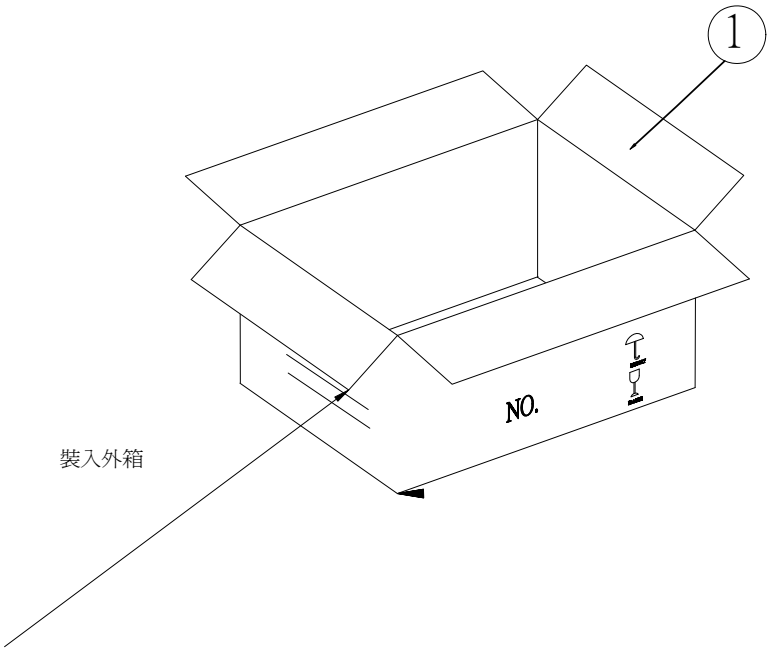

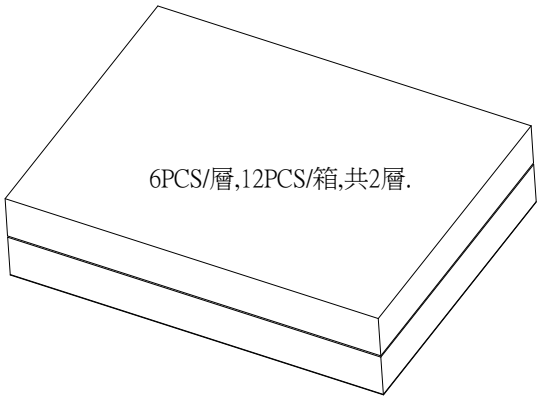

項目	品名		圖號	備注
1	外箱	1	CEA250235000	350*235*160(mm)
2	紙隔板	3	CEB335225000	335*225*3(mm)
3	小白盒	12	CCA110110000	110*110*60*3(mm)
4	背板真空罩	12	CAB104101000	104*101*10(mm)
5	產品真空罩	12	CAB096096001	96*96*13(mm)
6	產品		12pcs/箱	成品

毛重	9	表面積	mm²	國格金屬科技股份有限公司 永騰電子制品有限公司						
淨重	9									
				單位	mm	SIZE	A4	品名	包裝圖	
				模號		比例	1/1	規格		
				備註				客戶料號 物料編號		
				製圖	審核	業務確蓋		材質名稱	處理	
0	2015/04/14	新 制	設變人員	李林閃				圖號 檔案編號	0571-1463R.DWG 0571-1463R	
版次	日期	說 明								