© THIS DRAWING IS THE EXCLUSIVE PROPERTY OF MARQUARDT. WITHOUT THEIR CONSENT IT MAY NOT BE REPRODUCED OR GIVEN TO THIRD PARTIES.

VERTRAULICH CONFIDENTIAL

1	2	3	4
Empfohlener Ausschnitt fuer Rastbefestigung (Grat gegenueber Bestueckungsseite) recommended cut-out for snap-in fixing (edge opposite to snap-in direction)	Wanddicke wall thickness	Ausschnittlaenge length of cut-out	Ausschnittbreite width of cut-out
	0.75 bis / to 1.25	19.2 $_{-0.1}$	12.9 $^{+0.1}$
	1.25 bis / to 2	19.4 $_{-0.1}$	12.9 $^{+0.1}$
	2 bis / to 3	19.8 $_{-0.1}$	12.9 $^{+0.1}$

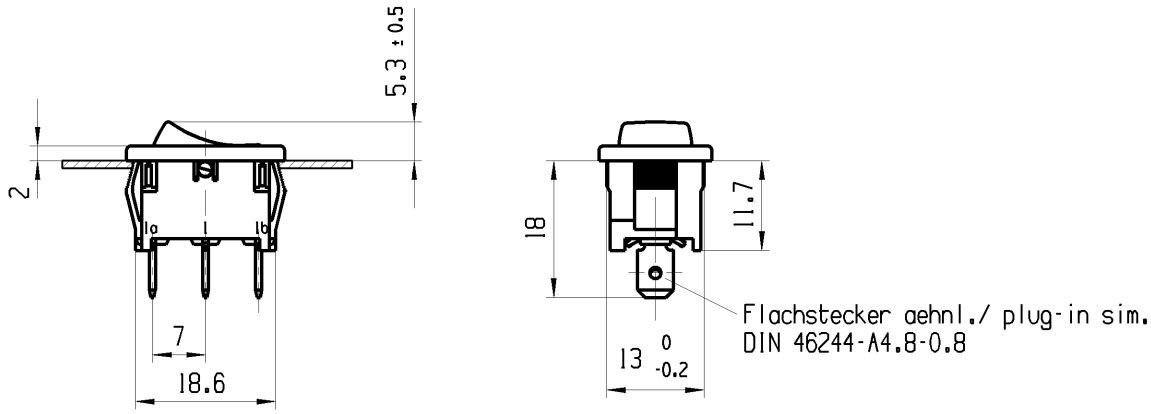

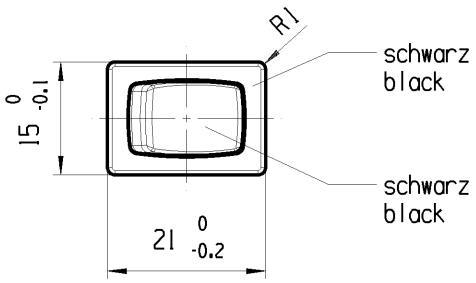

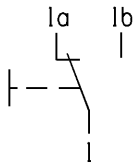

Aufschrift
Marking

1803.
4(2)/250 ~T100/55

05

6A 125V AC
4A 250V AC
1/10HP 125-250V AC
R 52

Wechsler 1-polig
Fuer Geraete der Klasse II geeignet

single pole changeover
suitable for appliances of class II

Herstellort/-jahr/-woche nach DIN EN 60062
date code of manufacture : place/year/week acc. to DIN EN 60062

fuer Form und Lage FOR SHAPE AND LOC.			Allgemeintoleranzen UNTOLERANCED DIMENSIONS				
fuer Winkel FOR ANGLE ± 2°			PROJEKTION	Abmasse und Nennmassbereiche Angaben in mm		Laenge LENGTH	Radien RADII
					0-6	± 0.2	± 0.2
					>6-15	± 0.4	±
					>15-30	± 0.4	±
				ALL DIMENSIONS ARE IN MILLIMETRES	>30-70	±	±
					>70-120	±	
					>120-200	±	

Ausg. ISSUE	Aenderung REVISION	gez. DRAWN BY	Ausg. ISSUE	Aenderung REVISION	gez. DRAWN BY
e	58806	09.07.08 VOR			
d	43118	05.10.05 vor			
c	29978	13.11.00 GRH			
b	15921	11.05.84 RIE	f	64510	29.09.09 MUT

Pause COPY

Blatt SHEET 01

Original Din A4

Massstab SCALE 1 : 1

0 10 20 30mm

CAD: NX V6.0

gez./DRAWN BY 09.07.08 VOR
gepr./CHECKED BY

Ersatz fuer/REPLACEMENT OF
Zng.gl.Nr. vom 13.11.00

TYP	Zeichn./DRAWING NO.	Index
K	18031202	f

GERAETESCHALTER

appliance switch

MARQUARDT

© Alle Rechte bei Marquardt, auch fuer den Fall von Schutzrechtsanmeldungen. Jede Verfuegungsbefugnis, wie Kopier- und Weitergaberecht, bei uns.