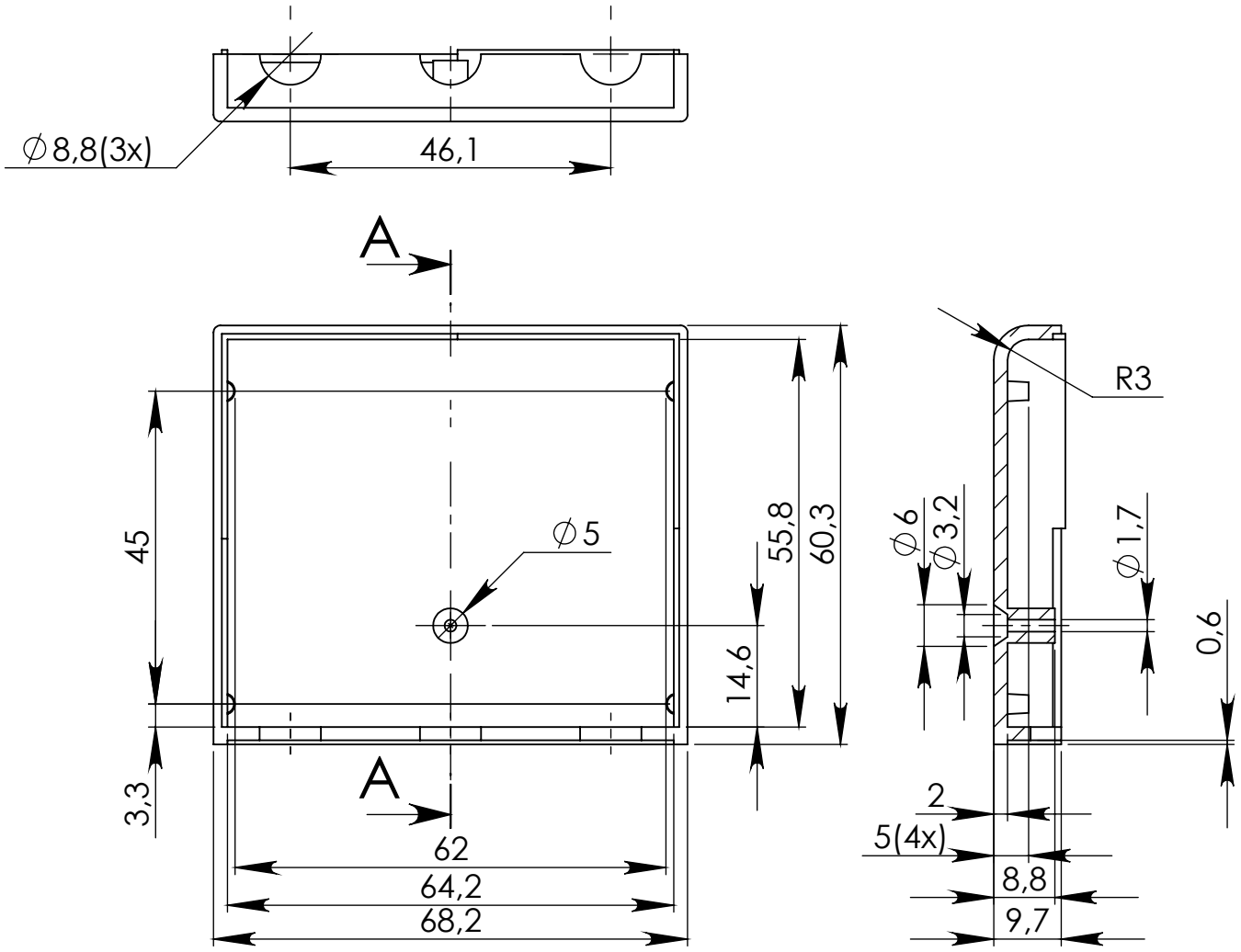


# PRZEKRÓJ A-A

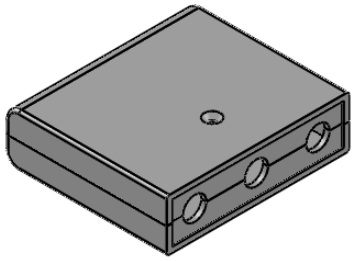

UWAGA: Wymiary w tolerancji ±0,5mm

Elementy składowe:
- dwie połówki obudowy,
- 1 wkręt

max PCB - 63,5mm x 55mm,

| Format | Skala |
|---|---|
| A4 | 1:1 |

Nr produktu

KM 19B