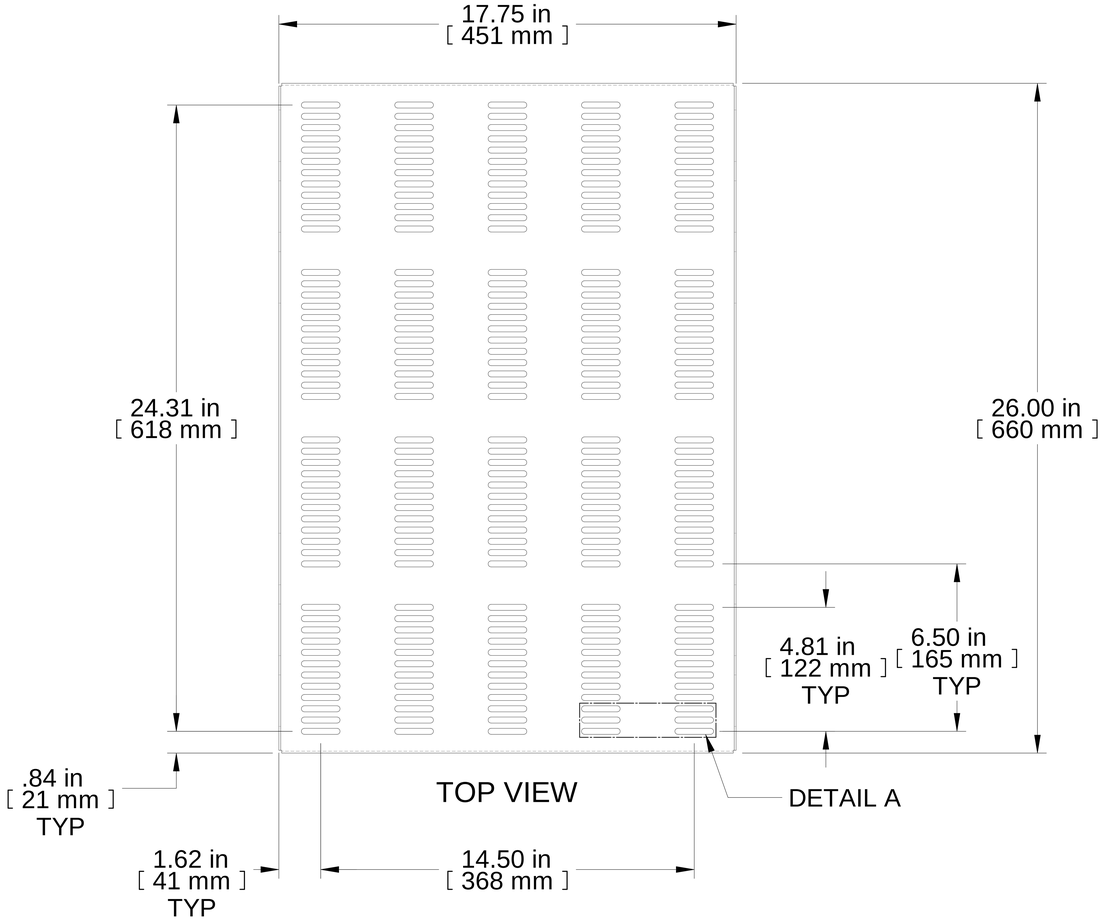

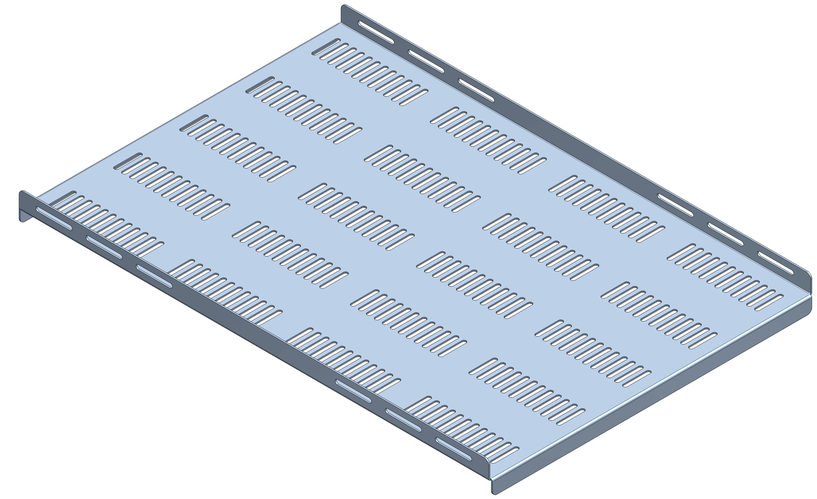

ISOMETRIC

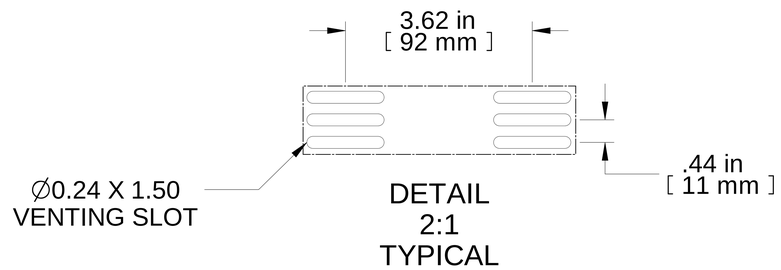

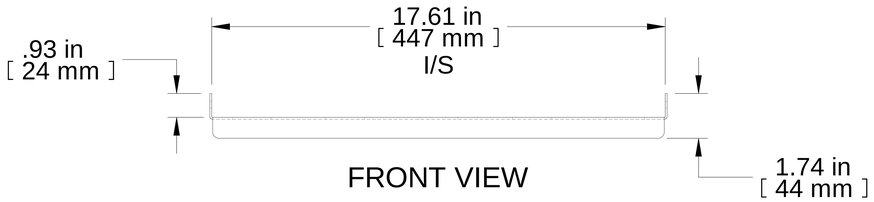

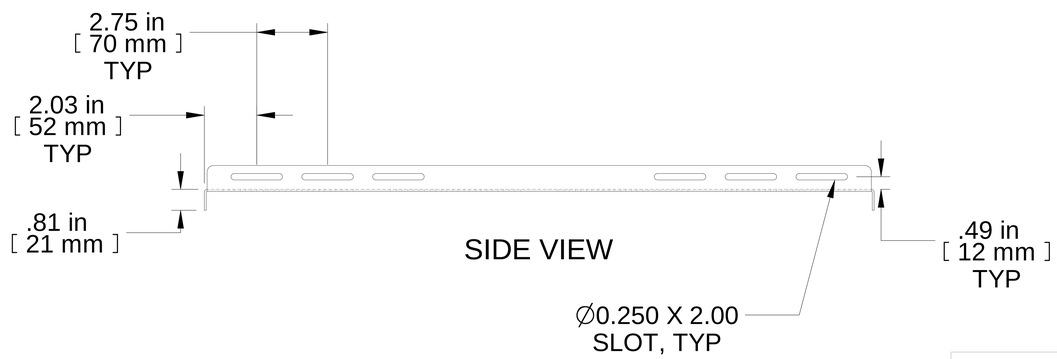

PART NUMBERS	
RFVS1926BK1	PAINTED BLACK TEXTURED

NOTES

Maximum weight 350lb
Includes all mounting hardware

Français

Pour tous les détails sur nos produits,
svp veuillez consulter notre site www.hammondmfg.com

Data subject to change without notice. Isometric drawing not to scale.
Les données sont sujettes à changement sans préavis.

HAMMOND MANUFACTURING®

www.hammondmfg.com

PART NO. **RFVS1926**