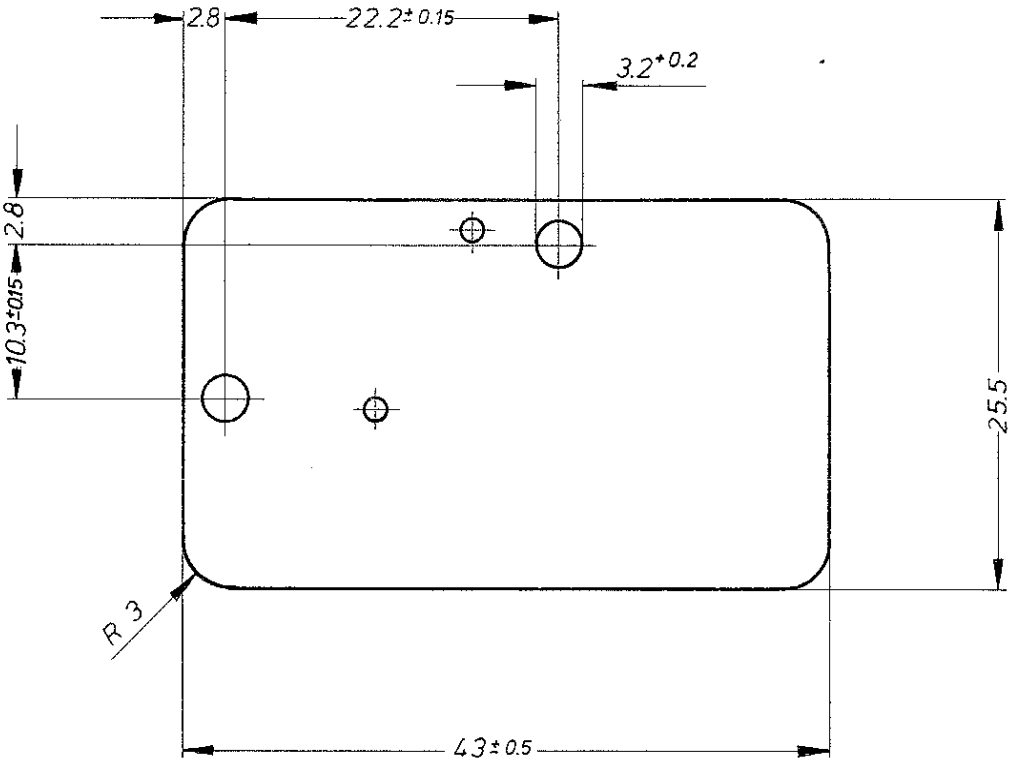

Für diese Zeichnung behalten wir uns alle Rechte vor.

bei Änderung F-Z. beachten

Werkstoff: 0.5 DIN 40 605 -Hp

Freimaßtoleranzen	Nennmaßbereich mm			
f. Längen u. Radien (Werte in mm) ±	bis 6	über 6 bis 30	über 30 bis 120	über 120
	0.3	0.5		
f. Winkel (Werte in Grad u. Min.) ±	Nennmaßbereich mm (Länge des kürzeren Schenkels)			
	bis 10	über 10 bis 50	über 50 bis 120	über 120

Isolierplatte

231 010 011 | S

d				h			
c				g			
b				f			
a	8366	9.2.73	Lu	e			
Ausgabe	Änderung	Datum	Name	Ausgabe	Änderung	Datum	Name

1973	Datum	Name
Bearb.	30.1.	Lu
Gepr.		
Norm.	1.2.73	

Ersatz für:

Maßstab: 2:1

J. & J. Marquardt
7201 Rietheim/Tutt.