TÄ-Nr.

Mikroschalter

Bl. 1 v. 1

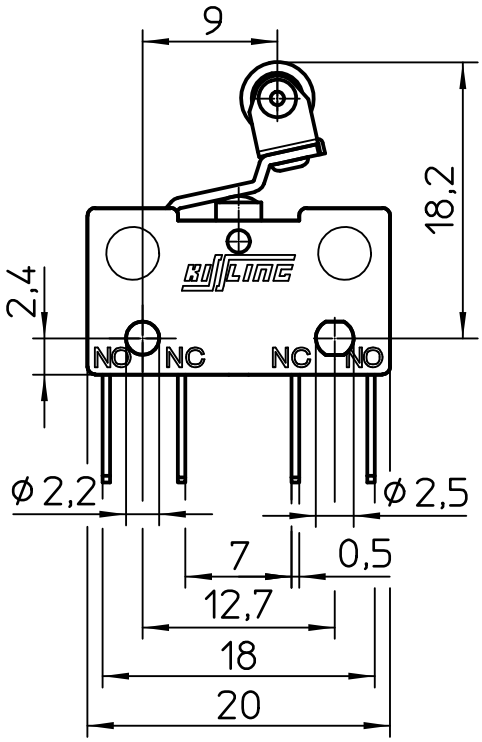

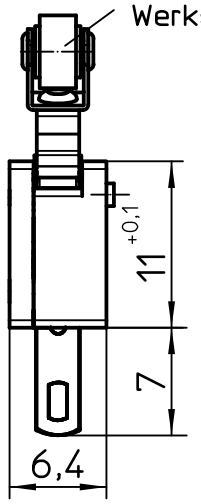

Schaltbild

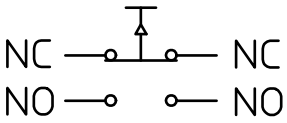

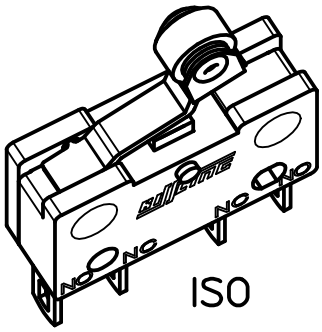

Aufbau

Gehäusewerkstoff	Thermoplast GF
Deckelwerkstoff	Thermoplast GF
Anschluss	Flachstecker 2.8x0,5
Schutzart Innenraum	IP 40 IEC 60 529
Anschlüsse	IP 00 IEC 60 529

Mechanische Daten

Vorlauf	1 bis 1,6 mm
Nachlauf	min 0,5 mm
Differenzweg	0,25 bis 1 mm
Schaltkraft	0,8 bis 1,8 N
Rückschaltkraft	>0,3 N
Betätigungskraft max.	<10 N
Stromführende Teile	Cu-Legierung
Kontaktwerkstoff	Ag
Lebensdauer mechanisch	10 Mio
Schalthäufigkeit	100 pro Minute
Betätigungsgeschwindigkeit in Stößelrichtung	min. 0,1 mm/s
	max. 10 mm/s
Umgebungstemperatur	-40°C bis +85°C

Elektrische Daten

Nennspannung	460 V AC	250 V AC	24 V DC
Dauerstrom	1,5 A	5 A	2 A
Schaltleistung min.	12 V DC, 10 mA		

für kleinere Spannungen bzw. Ströme empfehlen wir Schalter mit vergoldeten Kontakten

Für diese Zeichnung behalten wir uns das Urheberrecht gemäß DIN 34 vor

	Datum	Name	Freimaßtoleranz	Maßstab		Zeichnungs-Nr.:
Bearb.	08.03.2012	Seege	DIN ISO 2768 cL	2:1		MN81 061 204
Gepr.	02.02.2016	Stock				Vers.Nr.: