Produkt-Nr.:																		S1	S2					
828 ... End-Nr.																		617	618					
Produkt-Nr.:																								
828 ... End-Nr.																								
Produkt-Nr.:																								
828 ... End-Nr.																								
Produkt-Nr.:																					SEL	AUT	MAN	
828 ... End-Nr.																					695	696	697	
Produkt-Nr.:																								
828 ... End-Nr.																								
Produkt-Nr.:																		S3	S4					
828 ... End-Nr.																		742	743					
Produkt-Nr.:																								
828 ... End-Nr.																								
Produkt-Nr.:																					AUTO	AUTO		
828 ... End-Nr.																					795	796	797	798	799

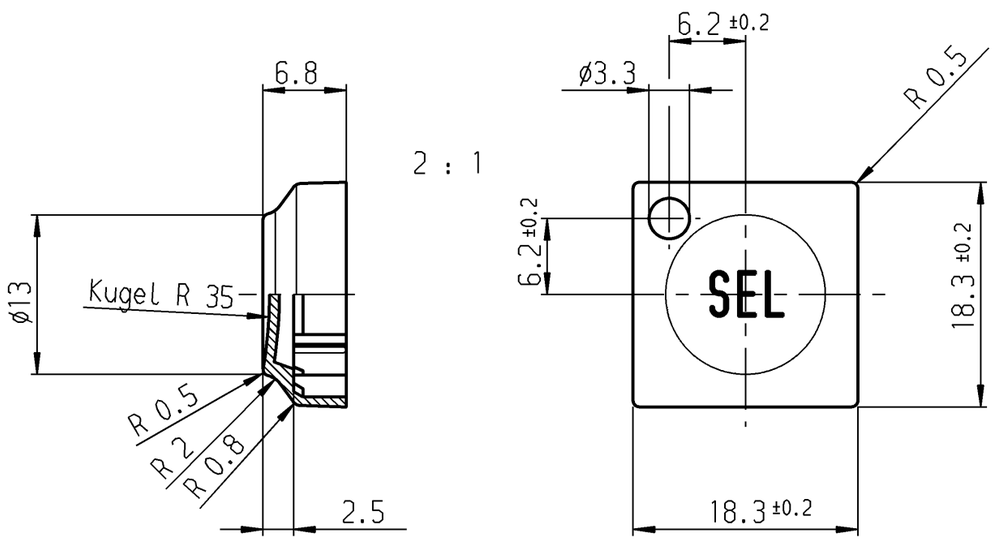

Zeichen entsprechen etwa der Darstellung
Sign correspond nearly to representation

* Anmerkung: Die mit ◢ (ohne Zeichen) und ◥ (mit Zeichen) versehenen Ausführungen entsprechen dem Standardprogramm. Alle nicht so gekennzeichneten Zeichen und Farben sind nur auf Anfrage lieferbar!

All versions which are marked ◢ (with out sign) and ◥ (with sign) are according to our standard program. All symbols and colours which are not marked in that way are available on request only!

darkgrey white	dunkelgrau weiß	021
anthracite white	anthrazit weiß	011
Key button Sign	Tastenknopf Zeichen	End-Nr.

for system 6425.
für Baureihe 6425.

bei Änd. beachte F.Z.

Allgemeintoleranzen/UNTOLERANCED DIMENSIONS					
Für Längen und Radien FOR LENGTHS AND RADII. ±	Abmaße in mm für Nennmaßbereich in mm ALL DIMENSIONS ARE IN MILLIMETRES				
	bis/UP TO 6	über/OVER 6 bis/UP TO 30	über/OVER 30		
	0.2				
d				i	
c				h	
b	22300	15.06.93	ws	g	
a	21819	07.10.92	ws	f	
				e	
Ausg. ISSUE	Änderung REVISION	gez. DRAWN BY		Ausg. ISSUE	Änderung REVISION	gez. DRAWN BY

PROJECTION

Pause COPY | Blatt SHEET | Original DIN A3 | Maßstab SCALE 1:1

0 10 20 30 mm

gez./DRAWN BY 08.08.91 ws
gepr./CHECKED BY Sa

Ersatz für/REPLACEMENT OF

S | Zeichn./DRAWING NO. 828.600.011

Key button
Tastenknopf
1x1

MARQUARDT
Marquardt GmbH, D-78604 Rietheim-Weilheim

Schutzvermerk nach DIN 34 beachten
COPYRIGHT RESERVED