THERMO 80-120 con manopola
Contenitore da parete per la Building Automation e HVAC

Materiale: ABS autoestinguente
Colore: Bianco

CARATTERISTICHE

Il contenitore Thermo è fornibile completo di manopola. Grande attenzione è stata data durante la progettazione all' estetica e alla funzionalità del prodotto. La manopola è infatti stata realizzata al fine di creare il montaggio dalla parte interna del contenitore. Questo fatto, oltre a migliorare l'estetica, permette una ritenuta della manopola evitando la sua perdita nel momento in cui il prodotto è installato. Il montaggio del circuito stampato avviene sul contenitore. Questo fatto permette la rapida sostituzione dei dispositivi in caso di necessità e facilita il montaggio/smontaggio del contenitore. La base è stata progettata per garantire il montaggio a muro o su scatola di derivazione da 55mm (standard internazionale) o tipo 503 (standard italiano).

THERMO 80-120 with handle
Wall mounting enclosure for Building Automation and HVAC

Material: Self-extinguishing ABS
Colour: White

FEATURES

The Thermo enclosure is available complete with handle. During its design great attention has been given to the aesthetic design and to the product practicality. The handle has been created to allow an inside mounting of the enclosure. As well as improving the aesthetic, this allows a stronger fitting of the handle avoiding its loss while the product is being installed. The pcbs are mounted on the enclosure allowing a rapid substitution of the devices when needed and facilitating the assembling/disassembling of the enclosure. The base has been designed to allow wall mounting assembly or the mounting on a standard enclosure of 55mm (international standard) or of type 503 (Italian standard).

THERMO 80
con manopola/with handle

THERMO 120
con manopola/with handle

Contenitore completo con manopola/Complete enclosure with handle

CODICE/CODE	DESCRIZIONE/DESCRIPTION
61.6030000	Thermo 80 completo con manopola/Thermo 80 complete, with handle
61.6050000	Thermo 120 completo con manopola/Thermo 120 complete, with handle

Accessori/Accessories

CODICE/CODE	DESCRIZIONE/DESCRIPTION
P61603000M	Manopola per Thermo/Handle for Thermo
P61603000P	Perno per manopola/Pin for the Thermo handle

Il kit comprende: 1 base, 1 coperchio, 1 manopola, 1 perno per manopola.

The kit includes: 1 base, 1 cover, 1 handle, 1 pin for the handle.

Serie 80 con manopola / Series 80 with handle

Area personalizzabile
Customisable area

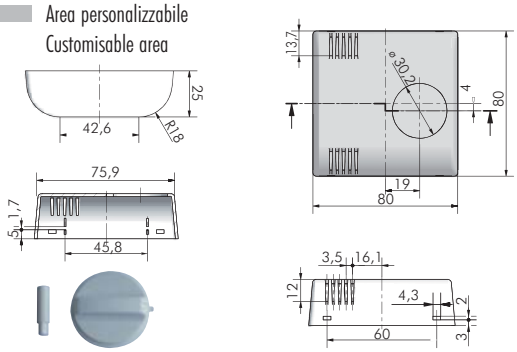

Dimensione del PCB - Asse manopola / Tolleranza ± 0,2mm
Dimensioni massime componenti, altezza 15mm

Serie 120 con manopola / Series 120 with handle

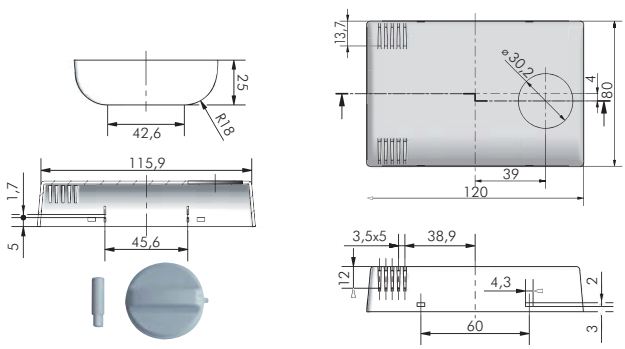

PCB Dimensions - Handle axis / Tolerance ± 0,2mm
Maximum dimensions of the components, height 15mm

Base 80 / Base 80

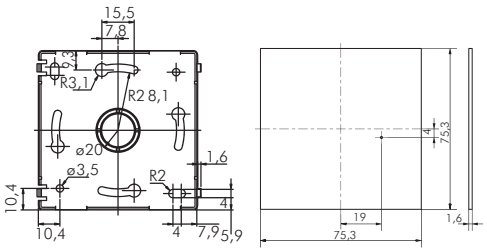

Base 120 / Base 120

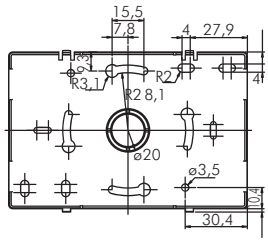

Aggancio PCB
PCB hook

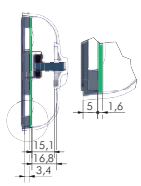

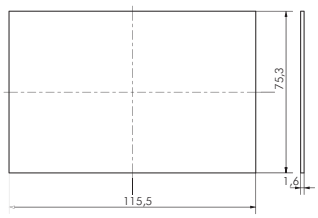

THERMO 80-120

Contenitore da parete per la Building Automation e HVAC

Materiale: ABS autoestinguente
Colore: Bianco

CARATTERISTICHE

La famiglia della linea Thermo è nata per fornire alle aziende interessate un prodotto con un design moderno e raffinato per le applicazioni con montaggio a muro. I segmenti di mercato per cui tale linea è particolarmente indicata sono quella della Home Automation, della Building Automation e della HVAC (Heating Ventilation and Air Conditioning). Il prodotto è fornibile in versione standard nelle dimensioni 80x80 e 120x80. Sono inoltre disponibili le versioni complete di manopola. Al fine di permettere al Cliente l'accesso a un prodotto con estetica esclusiva, l'Italtronic ha realizzato lo stampo in modo da rendere possibili delle personalizzazioni del coperchio del Thermo con un contributo stampo contenuto. Oltre al coperchio, è personalizzabile anche la manopola. Con questa opzione, il Cliente è in grado di presentarsi sul mercato con una linea riconoscibile abbattendo drasticamente gli investimenti in stampi.

THERMO 80-120

Wall mounting enclosure for Building Automation and HVAC

Material: Self-extinguishing ABS
Colour: White

FEATURES

The Thermo range of enclosures has been developed in the order to offer Customers a modern and refined design for wall mounting applications. This range is well suited for the Home and Building Industry as well as HVAC (Heating Ventilation and Air Conditioning). The product can be supplied in the standard versions with dimensions of 80x80 and 120x80. There are versions available complete with handle. In order to grant the Customer the possibility to have a product with an exclusive aesthetics, Italtronic has developed the mould so it will allow cover customisation with a mould contribution. As well as the cover, even the handle can be customised. With this option, the Customers can introduce themselves in the market with a recognisable range decreasing the moulds requirements.

THERMO 80

THERMO 120

Contenitore Completo/Complete Enclosure

CODICE/CODE	DESCRIZIONE/DESCRIPTION
61.6020000	Thermo 80 completo/Thermo 80 complete
61.6040000	Thermo 120 completo/Thermo 120 complete
61.6040002	Thermo 120 con apertura display/Thermo 120 with display window

Il kit comprende: 1 base, 1 coperchio.

The kit includes: 1 base, 1 cover.

Serie 80 - Series 80

Area personalizzabile
Customisable area

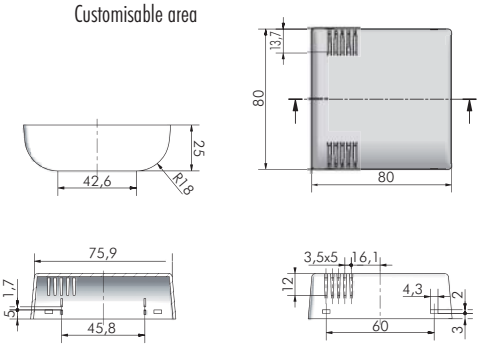

Serie 120 - Series 120

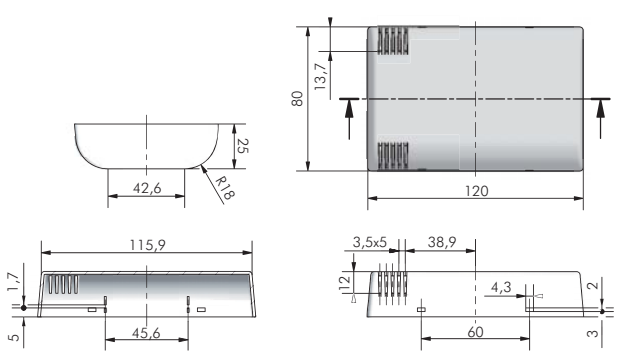

Base 80 - Base 80

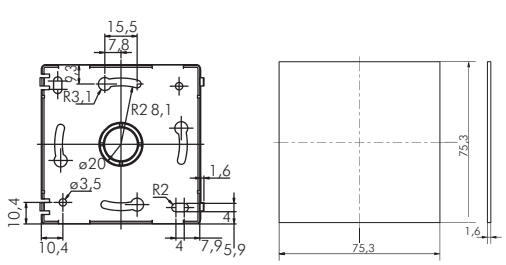
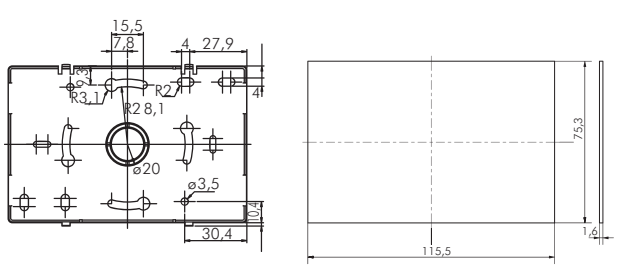
Base 120 - Base 120