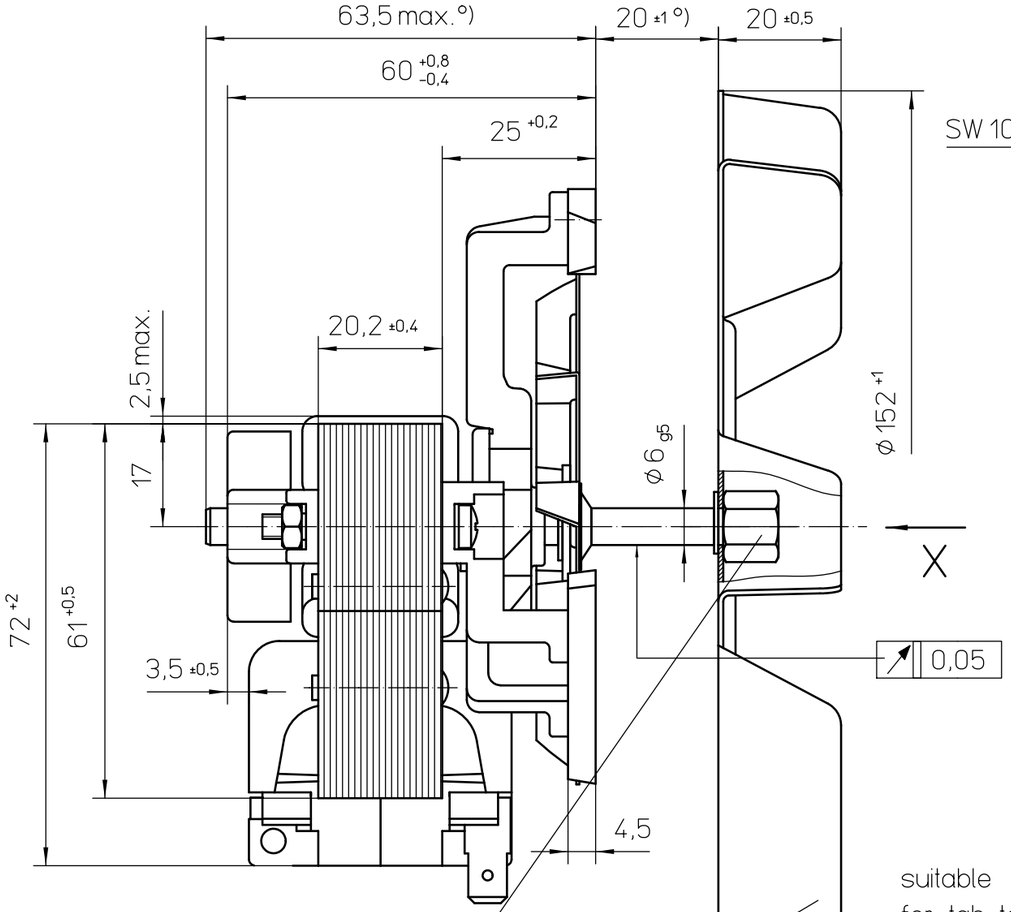

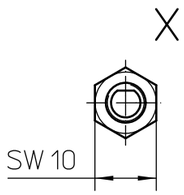

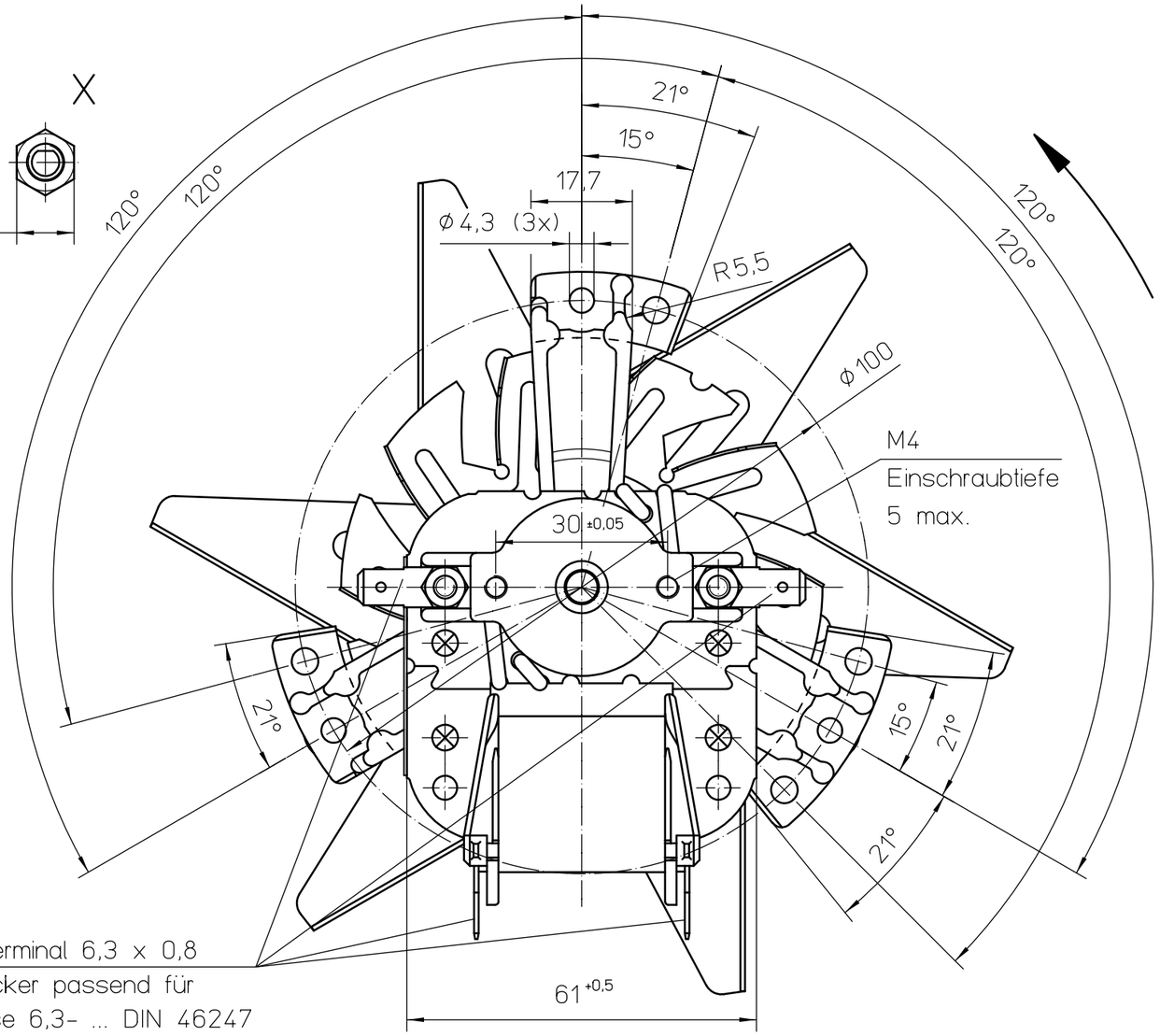

suitable
for tab-terminal 6,3 x 0,8
Flachstecker passend für
Steckhülse 6,3- ... DIN 46247

fan wheel
Sechskantmutter 20999 45025
nut
Lüfterrad 27453 32193
loose supplied
werden lose mitgeliefert

sense of rotation: ccw
Motordrehrichtung **Rechtslauf** auf Antriebsseite gesehen
°) tolerances including rotor axial play
°) Toleranzen einschließlich des Läuferlängsspiels 0,2...0,6

05	2	agt	230V~50Hz 38W I.Cl.H
End-Nr. end-no.	Aus- gabe	Typ type	Elektrische Daten rating

Ausg. 2: Sechskantmutter von 20999 45019 in 20999 19025 geändert und in Tabelle Spalte "Ausgabe" nachgetragen.

Warning: The protection against contact with live and rotating parts and possible moisture has to be provided by the built - in conditions

Achtung! Dieses Erzeugnis ist im Sinne des GtA § 2 (Maschinenschutzgesetz) erst nach Einbau verwendungsfähig - Sicherheitsnorm DIN 31000 (VDE 1000) beachten - Temperaturwächter nach VDE 0631 in Motorwicklung ersetzen nicht eine erforderliche Sicherung des Gesamtgerätes

Fertigzustand	Zul. Abw. ISO 2768-m	Oberfläche	Maßstab 1:1	Geom.-Schl.:
			Werkstoff	

					Datum	Name
				Bearb.	07.06.00	huber
				Gepr.	07.06.00	teichner
				Norm	08.06.00	attenkog
				ebm-papst Landshut GmbH		
2	001717	13.02.04	goe	ebmpapst		
1	PPS 11931	07.06.00	hub			
Zust.	Änderung	Datum	Name	Urspr.		

Maßzeichnung
Umwälzgebläse
RRL152/0020A39-3020LH-469 ...

Zeichnungsnummer 55462 19405 | Z10 | Blatt 1 / 1

Ers.f.: | Ers.d.: | DIN_A3

Alle Rechte vorbehalten. Weitergabe sowie Vervielfältigung dieser Unterlage, Verwertung und Mitteilung ihres Inhalts nicht gestattet, soweit nicht schriftlich zugestanden. ebm-papst Landshut GmbH